スコットトランス　　SCOTT TRANSFORMERS

3SS/3SS-W series

3SS 三相→単相×2／3SS-W 三相→単相三線×2

3SS
三相→単相×2

三相から単相変換 二次側に90°位
相の異なる 単相回路が2回路とれます。



3SS-W
三相→単相三線×2

三相から単相変換 二次側に90°位
相の異なる 単相回路が2回路とれます。



3SS 三相200V－単相100·100V

品番	仕様			端子形状	外形寸法 (mm)			取付寸法 (mm)		取付穴(mm)	端子ネジ(mm)	絶縁種類	重量	本体価格
	1次電圧	2次電圧	容量		W	D	H	A	B	C				
3SS-500	三相 200V	単相 100V I 0	500VA	V	210	150	200	90	102	7×15	4	A	約 10kg	
3SS-1K			1kVA	V	220	150	200	90	122	7×15	4	A	約 15kg	
3SS-2K			2kVA	V	260	200	250	150	115	10φ	5	B	約 30kg	
3SS-3K			3kVA	V	270	210	250	150	135	10φ	5	B	約 40kg	
3SS-4K			4kVA	V	340	210	270	160	150	10φ	5	B	約 50kg	
3SS-5K			5kVA	V	350	220	270	160	160	10φ	5	B	約 60kg	
3SS-6K		100V I 0	6kVA	UP	350	240	330	180	180	11φ	5/8	F	約 70kg	
3SS-7.5K			7.5kVA	UP	370	260	350	180	170	13φ	5/8	F	約 75kg	
3SS-10K			10kVA	UP	400	260	370	180	180	13φ	5/8	F	約 110kg	
3SS-15K			15kVA	UP	420	280	410	180	190	13φ	5/8	H	約 130kg	
3SS-20K			20kVA	UP	450	320	420	250	230	13φ	8/8	H	約 150kg	
3SS-30K			30kVA	KT	550	400	480	300	250	16φ	8/10	H	約 270kg	

常時在庫(◎) 非在庫(記号なし)

3SS-W 三相200V－単相三線100·0·100V 100·0·100V

品番	仕様			端子形状	外形寸法 (mm)			取付寸法 (mm)		取付穴(mm)	端子ネジ(mm)	絶縁種類	重量	本体価格
	1次電圧	2次電圧	容量		W	D	H	A	B	C				
3SSW-500	三相 200V	単相三線 100V I 0 I 100V	500VA	V	210	150	200	90	102	7×15	4	A	約 10kg	
3SSW-1K			1kVA	V	220	150	200	90	122	7×15	4	A	約 15kg	
3SSW-2K			2kVA	V	260	200	250	150	115	10φ	5	B	約 30kg	
3SSW-3K			3kVA	V	270	210	250	150	135	10φ	5	B	約 40kg	
3SSW-4K			4kVA	V	340	210	270	160	150	10φ	5	B	約 50kg	
3SSW-5K			5kVA	V	350	220	270	160	160	10φ	5	B	約 60kg	
3SSW-6K		100V I 0 I 100V	6kVA	UP	350	240	330	180	180	11φ	5	F	約 70kg	
3SSW-7.5K			7.5kVA	UP	370	260	350	180	170	13φ	5	F	約 75kg	
3SSW-10K			10kVA	UP	400	260	350	180	180	13φ	5	F	約 110kg	
3SSW-15K			15kVA	UP	420	280	410	180	190	13φ	5	H	約 130kg	
3SSW-20K			20kVA	UP	450	320	420	250	230	13φ	8	H	約 150kg	
3SSW-30K			30kVA	UP	550	400	480	300	250	16φ	8	H	約 250kg	

常時在庫(◎) 非在庫(記号なし)

V形(ブロック式カラー端子台)

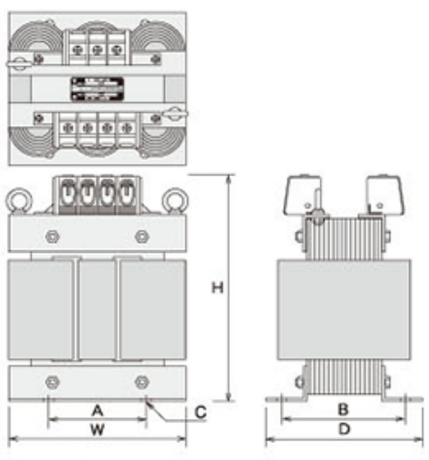

UP形(ねじアップ式端子台)

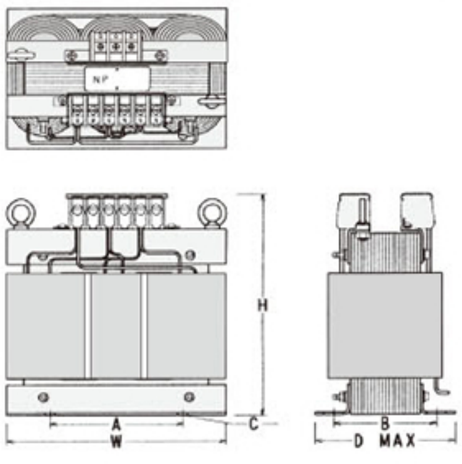

3SS
結線図

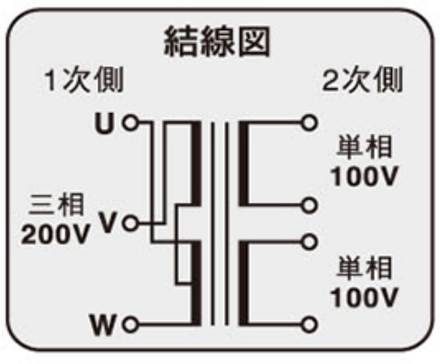

3SS-W
結線図

