3ST series

受注生産品

三相 複巻
500VA～500KVA
乾式　A種、B種、H種

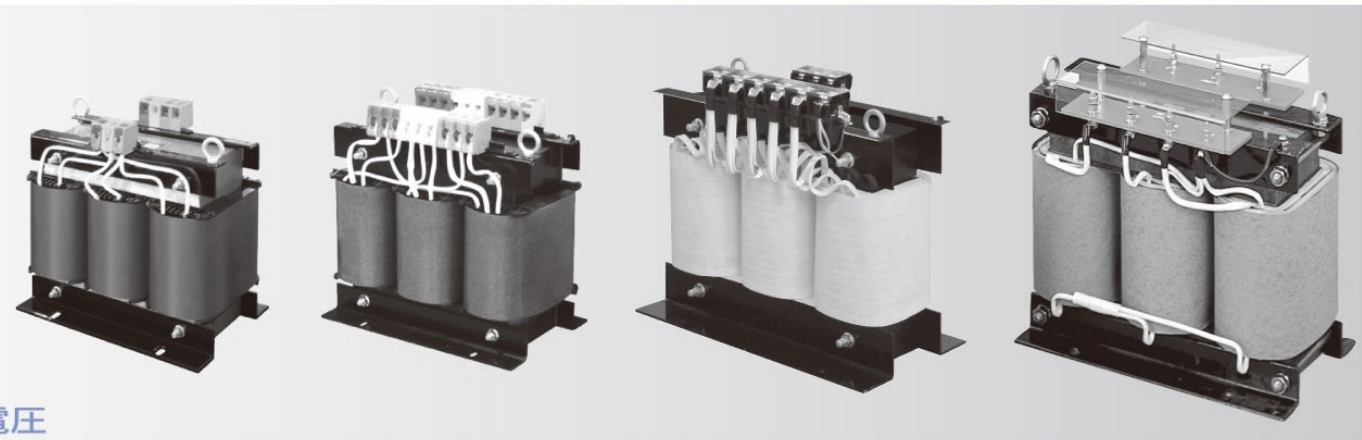

3ST 指定電圧 ー 指定電圧

品　番	仕様 1次電圧	仕様 2次電圧	仕様 容量	端子形状	外形寸法(mm) W	外形寸法(mm) D	外形寸法(mm) H	取付寸法(mm) A	取付寸法(mm) B	取付穴(mm) C	端子ネジ(mm)	絶縁種類	重量
3ST-500			500VA	V	190	120	190	90	90	7×15		A	約 11kg
3ST-1K			1KVA	V	250	145	250	90	105	7×15		A	約 18kg
3ST-1.5K			1.5KVA	V	250	150	260	150	105	10φ		A	約 24kg
3ST-2K			2KVA	V	250	160	260	150	115	10φ		B	約 28kg
3ST-3K			3KVA	V	250	175	260	150	130	10φ		B	約 33kg
3ST-4K			4KVA	V	330	175	310	160	150	10φ		B	約 44kg
3ST-5K			5KVA	V	330	200	310	160	160	10φ		B	約 51kg
3ST-6K			6KVA	V	330	190	310	180	160	10φ		B	約 59kg
3ST-7K			7KVA	V	330	205	310	180	170	10φ		B	約 63kg
3ST-8K			8KVA	V	330	205	310	180	170	10φ		B	約 68kg
3ST-10K			10KVA	V	370	215	385	180	180	13φ		B	約 82kg
3ST-12K			12KVA	V	370	230	385	180	180	13φ		F	約 95kg
3ST-15K			15KVA	V	370	240	410	180	190	13φ		F	約 100kg
3ST-20K			20KVA	UP	450	290	440	250	210	13φ		H	約 133kg
3ST-25K	電圧はご指示下さい		25KVA	UP	450	300	440	250	220	13φ		H	約 150kg
3ST-30K			30KVA	KT	510	400	490	300	250	16φ		H	約 185kg
3ST-35K			35KVA	KT	510	400	490	300	250	16φ		H	約 190kg
3ST-40K			40KVA	KT	510	400	490	300	250	16φ		H	約 195kg
3ST-50K			50KVA	KT	510	400	570	300	250	16φ		H	約 240kg
3ST-60K			60KVA	KT	510	400	570	300	250	16φ		H	約 330kg
3ST-70K			70KVA	KT	600	450	630	350	280	16φ		H	約 340kg
3ST-80K			80KVA	KT	600	500	630	350	280	16φ		H	約 360kg
3ST-100K			100KVA	KT	720	500	700	350	300	16φ		H	約 430kg
3ST-150K			150KVA	SB	810	550	680	500	300	4-14φ切込み		H	約 620kg
3ST-200K			200KVA	SB	840	600	800	550	300	4-14φ切込み		H	約 780kg
3ST-250K			250KVA	SB	960	600	900	600	310	4-18φ切込み		H	約 870kg
3ST-300K			300KVA	SB	990	700	1000	650	350	4-18φ切込み		H	約 1100kg
3ST-400K			400KVA	SB	1020	700	1150	700	380	4-18φ切込み		H	約 1550kg
3ST-500K			500KVA	SB	1140	700	1250	700	380	4-18φ切込み		H	約 1700kg

電圧と結線方式をご指示下さい。　◎ 在庫品　○ 非在庫品　無印 受注生産品
500VA～15KVA迄の形状は電圧によってV形からSB形に変わる場合があります。
電圧や配線口の取り方によって大きさが変わりますので指定事項をご指示のうえ、図面を請求してください。

形状・寸法図

V形（ブロック式カラー端子台）

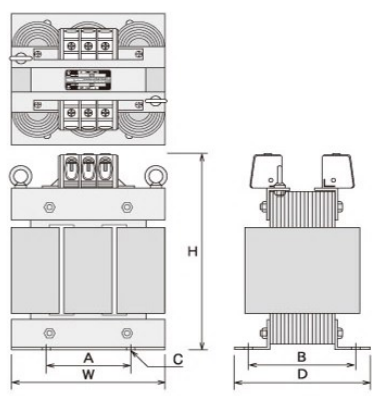

UP形（ねじアップ式端子台）

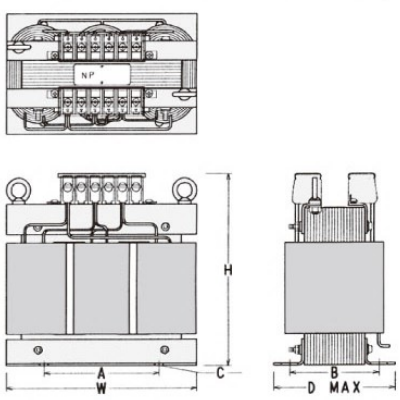

KT形（端子台）

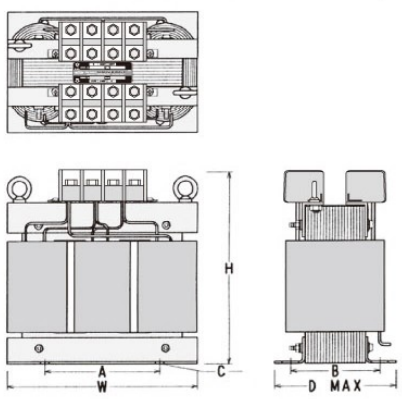
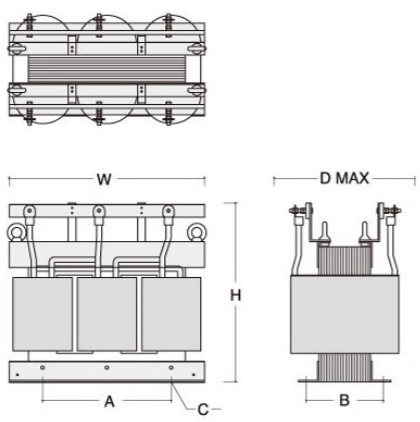
SB形（ベーク端子台）