コンセント付きトランス

CL-A/CL-E series 出力コンセント・LED照明・サーキットプロテクタ IP2X対応

単相 複巻
ACコンセント
ブレーカー
通電表示
接地端子

青色LEDで通電表示

単相 複巻
ACコンセント
ブレーカー
通電表示
静電シールド
接地端子

青色LEDで通電表示

CL21-A 200·220V－100V

	品番	仕様 1次電圧	仕様 2次電圧	仕様 容量	出力コンセント LED照明付	サーキットプロテクタ	入力端子形状	外形寸法(mm) W	D	H	取付寸法(mm) A	B	C	取付穴(mm) E	F	端子ネジ(mm)	絶縁種類	重量
◎	CL21-1A	220V-200V-0	100V コンセント	100VA	100V 1Amax	1A	UP	96	116	106	59	60	40	5.5×10	4	4	E	約2.7kg
◎	CL21-2A			200VA	100V 2Amax	2A	UP	108	128	119	75	73	48	6 ×10	4	4	E	約4.4kg
○	CL21-3A			300VA	100V 3Amax	3.15A	UP	128	123	131	97	70	68	6.5×12	5	4	E	約5.8kg

CL41-A 380·400·440V－100V

○	CL41-1A	440V-400V-380V-0	100V コンセント	100VA	100V 1Amax	1A	UP	96	116	106	59	60	40	5.5×10	4	4	E	約2.7kg
○	CL41-2A			200VA	100V 2Amax	2A	UP	108	128	119	75	73	48	6 ×10	4	4	E	約4.4kg
○	CL41-3A			300VA	100V 3Amax	3.15A	UP	128	123	131	97	70	68	6.5×12	5	4	E	約5.8kg

○入力側・・・保護ヒューズ付も製作できます。

CL21-E 200·220V－100·110V-E

	品番	仕様 1次電圧	仕様 2次電圧	仕様 容量	出力コンセント LED照明付	サーキットプロテクタ	入力端子形状	外形寸法(mm) W	D	H	取付寸法(mm) A	B	C	取付穴(mm) E	F	端子ネジ(mm)	絶縁種類	重量
◎	CL21-300E	220V-200V-0	110V-100V-0-E	300VA	100V 3Amax	3.15A	UP	146	117	145	110	62	76	6.5×12	5	4	E	約6kg
◎	CL21-500E			500VA	100V 5Amax	6.3A	UP	146	127	145	110	72	76	6.5×12	5	4	E	約7.0kg
○	CL21-750E			750VA	100V 7.5Amax	10A	UP	146	155	145	110	92	76	6.5×12	5	4	E	約9.2kg
○	CL21-1000E			1kVA	100V 10Amax	10A	UP	146	185	145	110	122	76	6.5×12	5	4	E	約12.2kg

CL41-E 380·400·440V－100·110V-E

	品番	仕様 1次電圧	仕様 2次電圧	仕様 容量	出力コンセント LED照明付	サーキットプロテクタ	入力端子形状	外形寸法(mm) W	D	H	取付寸法(mm) A	B	C	取付穴(mm) E	F	端子ネジ(mm)	絶縁種類	重量
○	CL41-300E	440V-400V-380V-0	110V-100V-0-E	300VA	100V 3Amax	3.15A	UP	146	117	145	110	62	76	6.5×12	5	4	E	約6kg
○	CL41-500E			500VA	100V 5Amax	6.3A	UP	146	127	145	110	72	76	6.5×12	5	4	E	約7.0kg
○	CL41-750E			750VA	100V 7.5Amax	10A	UP	146	155	145	110	92	76	6.5×12	5	4	E	約9.2kg
○	CL41-1000E			1kVA	100V 10Amax	10A	UP	146	185	145	110	122	76	6.5×12	5	4	E	約12.2kg

◎ 在庫品　○ 非在庫品　無印 受注生産品　● 特注品も対応できます。　● サーキットプロテクタの容量は変更できます。

形状・寸法図

UP形
（ねじアップ式端子台）

CL-A

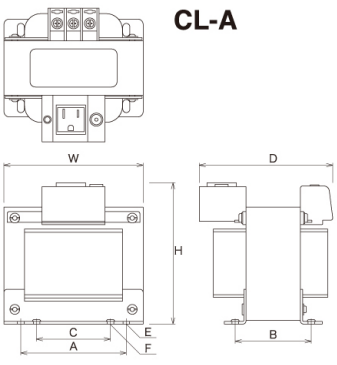

CL-E

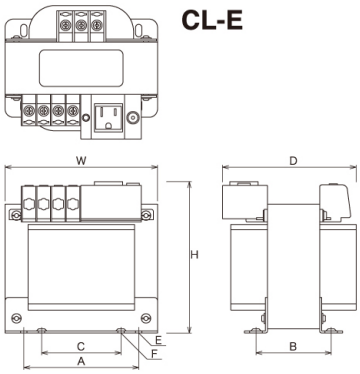

CL21-A

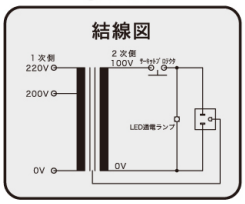

CL41-A

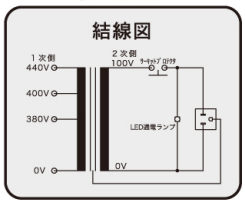

CL21-E

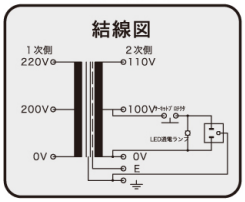
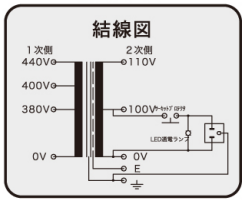
CL41-E