電源トランス

PCseries IP2X対応ねじアップ式フインガープロテクト端子台(10kVAまで)

単相 複巻

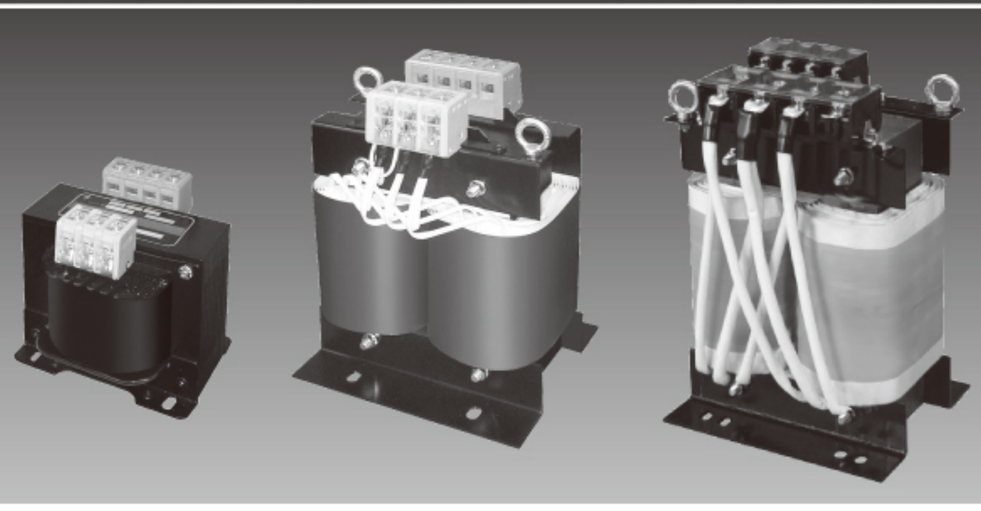

PC41 380·400·440V－100·110V

品番	仕様 1次電圧	仕様 2次電圧	仕様 容量	端子形状	外形寸法(mm) W	D	H	取付寸法(mm) A	B	C	取付穴(mm) E	F	端子ネジ(mm)	絶縁種類	重量	本体価格
○ PC41-30	440V	110V	30VA	UP	77	83	92	55	49	35	4.5×8	4	4	A	約1.1kg	7,600
○ PC41-50	｜	｜	50VA	UP	77	95	92	55	54	35	4.5×8	4	4	A	約1.2kg	7,800
○ PC41-100	400V	100V	100VA	UP	96	102	103	59	60	40	5.5×10	4	4	E	約2.5kg	10,200
○ PC41-150	｜	｜	150VA	UP	96	102	103	59	66	40	5.5×10	4	4	E	約2.7kg	11,500
○ PC41-200	380V	0	200VA	UP	108	117	118	75	73	48	6 ×10	4	4	E	約4.2kg	12,500
○ PC41-300	｜		300VA	UP	128	100	131	97	70	68	6.5×12	5	4	E	約5.0kg	16,500
○ PC41-500	0		500VA	UP	146	122	145	110	72	76	6.5×12	5	4	E	約7.0kg	23,500
○ PC41-750			750VA	UP	146	150	145	110	92	76	6.5×12	5	4	E	約9.2kg	30,500
○ PC41-1000			1kVA	UP	146	180	145	110	122	76	6.5×12	5	4	E	約12.2kg	34,500
○ PC41-1500			1.5kVA	UP	180	170	190	120	114		10×20		5	B	約17.6kg	51,000
○ PC41-2000			2kVA	UP	180	190	190	120	134		10×20		5	B	約22kg	59,000
○ PC41-3000			3kVA	UP	200	190	220	138	144		10×20		5	F	約30kg	79,000
○ PC41-4000			4kVA	UP	250	220	240	170	148		10×20		5	F	約40kg	108,000
○ PC41-5000			5kVA	UP	250	240	240	170	168		10×20		5	F	約47kg	120,000
○ PC41-6000			6kVA	UP	250	260	280	170	168		10×20		5/8	F	約51kg	180,000
○ PC41-7500			7.5kVA	UP	260	260	370	150	180		10×20		8	F	約65kg	235,000
○ PC41-10K			10kVA	UP	290	280	430	150	190		13×20		8	F	約80kg	270,000
○ PC41-15K			15kVA	KT	330	300	460	200	190		13×20		6/10	H	約90kg	375,000
○ PC41-20K			20kVA	KT	340	350	500	200	200		13×20		8/10	H	約110kg	445,000

PC42 380·400·440V－200·220V

品番	仕様 1次電圧	仕様 2次電圧	仕様 容量	端子形状	外形寸法(mm) W	D	H	取付寸法(mm) A	B	C	取付穴(mm) E	F	端子ネジ(mm)	絶縁種類	重量	本体価格
○ PC42-30	440V	220V	30VA	UP	77	83	92	55	49	35	4.5×8	4	4	A	約1.1kg	7,600
○ PC42-50	｜	｜	50VA	UP	77	95	92	55	54	35	4.5×8	4	4	A	約1.2kg	7,800
○ PC42-100	400V	200V	100VA	UP	96	102	103	59	60	40	5.5×10	4	4	E	約2.5kg	10,200
○ PC42-150	｜	｜	150VA	UP	96	102	103	59	66	40	5.5×10	4	4	E	約2.7kg	11,500
○ PC42-200	380V	0	200VA	UP	108	117	118	75	73	48	6 ×10	4	4	E	約4.2kg	12,500
○ PC42-300	｜		300VA	UP	128	100	131	97	70	68	6.5×12	5	4	E	約5.0kg	16,500
○ PC42-500	0		500VA	UP	146	122	145	110	72	76	6.5×12	5	4	E	約7.0kg	23,500
○ PC42-750			750VA	UP	146	150	145	110	92	76	6.5×12	5	4	E	約9.2kg	30,500
○ PC42-1000			1kVA	UP	146	180	145	110	122	76	6.5×12	5	4	E	約12.2kg	34,500
○ PC42-1500			1.5kVA	UP	180	170	190	120	114		10×20		5	B	約17.6kg	51,000
○ PC42-2000			2kVA	UP	180	190	190	120	134		10×20		5	B	約22kg	59,000
○ PC42-3000			3kVA	UP	200	190	220	138	144		10×20		5	F	約30kg	79,000
○ PC42-4000			4kVA	UP	250	220	240	170	148		10×20		5	F	約40kg	108,000
○ PC42-5000			5kVA	UP	250	240	240	170	168		10×20		5	F	約47kg	120,000
○ PC42-6000			6kVA	UP	250	260	280	170	168		10×20		5/8	F	約51kg	180,000
○ PC42-7500			7.5kVA	UP	260	260	370	150	180		10×20		8	F	約65kg	235,000
○ PC42-10K			10kVA	UP	290	280	430	150	190		13×20		8	F	約80kg	270,000
○ PC42-15K			15kVA	UP	330	300	460	200	190		13×20		8	H	約90kg	375,000
○ PC42-20K			20kVA	UP	340	320	500	200	200		13×20		8	H	約110kg	445,000

◎ 在庫品　○ 非在庫品　無印 受注生産品