3SS/3SS-W series

3SS 三相→単相×2／3SS-W 三相→単相三線×2

3SS
三相→単相×2

三相から単相変換 二次側に90°位相の異なる 単相回路が2回路とれます。

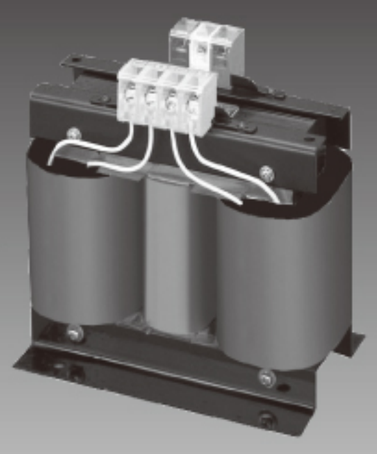

3SS-W
三相→単相三線×2

三相から単相変換 二次側に90°位相の異なる 単相回路が2回路とれます。

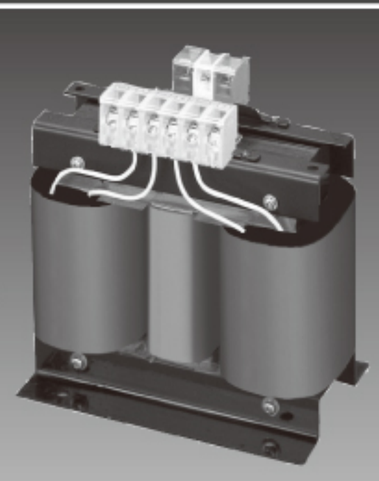

3SS 三相200V－単相100·100V

品番	仕様 1次電圧	仕様 2次電圧	仕様 容量	端子形状	外形寸法(mm) W	D	H	取付寸法(mm) A	B	取付穴(mm) C	端子ネジ(mm)	絶縁種類	重量	本体価格
3SS-500	三相 200V	単相 100V－0 100V－0	500VA	V	210	150	200	90	102	7×15	4	A	約 10kg	65,000
3SS-1K			1kVA	V	220	150	200	90	122	7×15	4	A	約 15kg	80,000
3SS-2K			2kVA	V	260	200	250	150	115	10φ	5	B	約 30kg	120,000
3SS-3K			3kVA	V	270	210	250	150	135	10φ	5	B	約 40kg	160,000
3SS-4K			4kVA	V	340	210	270	160	150	10φ	5	B	約 50kg	190,000
3SS-5K			5kVA	V	350	220	270	160	160	10φ	5	B	約 60kg	236,000
3SS-6K			6kVA	UP	350	240	330	180	180	11φ	5/8	F	約 70kg	250,000
3SS-7.5K			7.5kVA	UP	370	260	350	180	170	13φ	5/8	F	約 75kg	300,000
3SS-10K			10kVA	UP	400	260	370	180	180	13φ	5/8	F	約 110kg	350,000
3SS-15K			15kVA	UP	420	280	410	180	190	13φ	5/8	H	約 130kg	520,000
3SS-20K			20kVA	UP	450	320	420	250	230	13φ	8/8	H	約 150kg	630,000
3SS-30K			30kVA	KT	550	400	480	300	250	16φ	10/12	H	約 250kg	840,000

◎ 在庫品　○ 非在庫品　無印 受注生産品

3SS-W 三相200V－単相三線100·0·100V 100·0·100V

品番	仕様 1次電圧	仕様 2次電圧	仕様 容量	端子形状	外形寸法(mm) W	D	H	取付寸法(mm) A	B	取付穴(mm) C	端子ネジ(mm)	絶縁種類	重量	本体価格
3SSW-500	三相 200V	単相三線 100V－0－100V 100V－0－100V	500VA	V	210	150	200	90	102	7×15	4	A	約 10kg	65,000
3SSW-1K			1kVA	V	220	150	200	90	122	7×15	4	A	約 15kg	80,000
3SSW-2K			2kVA	V	260	200	250	150	115	10φ	5	B	約 30kg	120,000
3SSW-3K			3kVA	V	270	210	250	150	135	10φ	5	B	約 40kg	160,000
3SSW-4K			4kVA	V	340	210	270	160	150	10φ	5	B	約 50kg	190,000
3SSW-5K			5kVA	V	350	220	270	160	160	10φ	5	B	約 60kg	236,000
3SSW-6K			6kVA	UP	350	240	330	180	180	11φ	5	F	約 70kg	250,000
3SSW-7.5K			7.5kVA	UP	370	260	350	180	170	13φ	5	F	約 75kg	300,000
3SSW-10K			10kVA	UP	400	260	350	180	180	13φ	5	F	約 110kg	350,000
3SSW-15K			15kVA	UP	420	280	410	180	190	13φ	5	H	約 130kg	520,000
3SSW-20K			20kVA	UP	450	320	420	250	230	13φ	8	H	約 150kg	630,000
3SSW-30K			30kVA	UP	550	400	480	300	250	16φ	8	H	約 250kg	840,000

◎ 在庫品　○ 非在庫品　無印 受注生産品

V形（ブロック式カラー端子台）

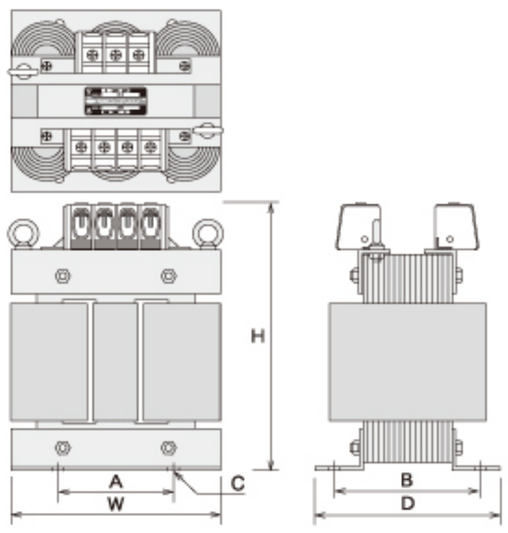

UP形（ねじアップ式端子台）

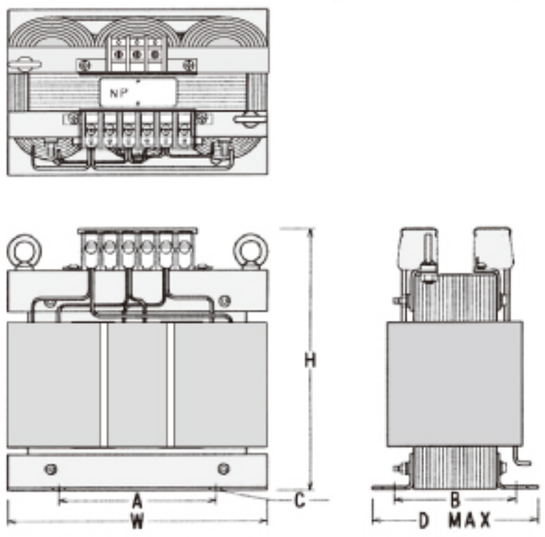

3SS

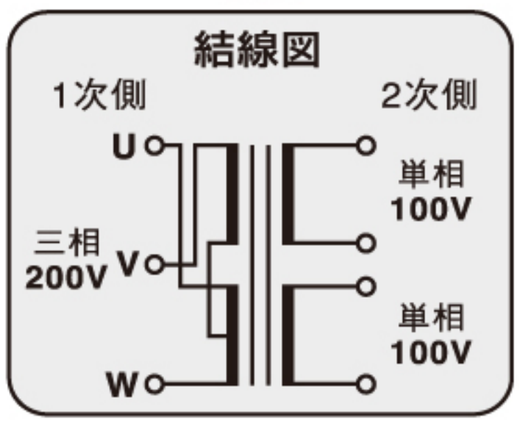
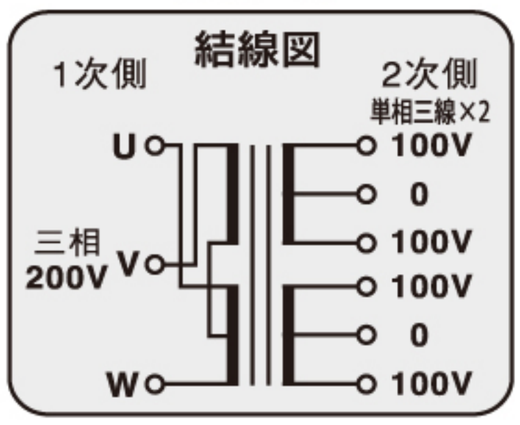
3SS-W