3SV/3SV-W series

3SV 三相→単相／3SV-W 三相→単相三線

3SV
三相→単相

単相側に単相回路が1回路とれます。三相側電流の内V相電流が他の2倍流れますのでV相のみ電線のサイズを太くして下さい。

3SV-W
三相→単相三線

単相側に単相回路が1回路とれます。三相側電流の内V相電流が他の2倍流れますのでV相のみ電線のサイズを太くして下さい。

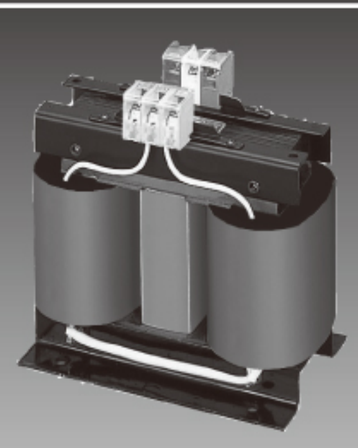

3SV 三相200V－単相100V

品番	仕様 1次電圧	仕様 2次電圧	仕様 容量	端子形状	外形寸法(mm) W	D	H	取付寸法(mm) A	B	取付穴(mm) C	端子ネジ(mm)	絶縁種類	重量	本体価格
3SV-500	三相 200V	単相 100V－0	500VA	V	210	150	190	90	90	7×15	4	A	約 10kg	65,000
3SV-1K			1kVA	V	250	150	260	90	105	7×15	4	A	約 15kg	80,000
3SV-2K			2kVA	V	260	200	270	150	115	10φ	5	B	約 30kg	120,000
3SV-3K			3kVA	V	270	210	270	150	130	10φ	5	B	約 40kg	160,000
3SV-4K			4kVA	V	340	210	310	160	150	10φ	5	B	約 50kg	190,000
3SV-5K			5kVA	V	350	220	310	160	160	10φ	5	F	約 60kg	236,000
3SV-6K			6kVA	UP	350	240	340	180	160	10φ	5/8	F	約 70kg	250,000
3SV-7.5K			7.5kVA	UP	370	260	340	180	170	10φ	8	F	約 100kg	300,000
3SV-10K			10kVA	UP	400	260	410	180	180	13φ	8	F	約 110kg	350,000
3SV-15K			15kVA	KT	420	280	440	180	190	13φ	8/10	H	約 130kg	520,000
3SV-20K			20kVA	KT	450	340	450	250	210	13φ	8/10	H	約 150kg	630,000
3SV-30K			30kVA	KT	560	400	500	300	250	16φ	10/12	H	約 250kg	840,000

◎ 在庫品　○ 非在庫品　無印 受注生産品

3SV-W 三相200V－単相三線100·0·100V

品番	仕様 1次電圧	仕様 2次電圧	仕様 容量	端子形状	外形寸法(mm) W	D	H	取付寸法(mm) A	B	取付穴(mm) C	端子ネジ(mm)	絶縁種類	重量	本体価格
3SVW-500	三相 200V	単相三線 100V－0－100V	500VA	V	210	150	190	90	90	7×15	4	A	約 10kg	65,000
3SVW-1K			1kVA	V	250	150	260	90	105	7×15	4	A	約 15kg	80,000
3SVW-2K			2kVA	V	260	200	270	150	115	10φ	5	B	約 30kg	120,000
3SVW-3K			3kVA	V	270	210	270	150	130	10φ	5	B	約 40kg	160,000
3SVW-4K			4kVA	V	340	210	310	160	150	10φ	5	B	約 50kg	190,000
3SVW-5K			5kVA	V	350	220	310	160	160	10φ	5	F	約 60kg	236,000
3SVW-6K			6kVA	UP	350	240	340	180	160	10φ	5	F	約 70kg	250,000
3SVW-7.5K			7.5kVA	UP	370	260	340	180	170	10φ	5	F	約 100kg	300,000
3SVW-10K			10kVA	UP	400	260	410	180	180	13φ	8	F	約 110kg	350,000
3SVW-15K			15kVA	UP	420	280	440	180	190	13φ	8	H	約 130kg	520,000
3SVW-20K			20kVA	UP	450	340	450	250	210	13φ	8	H	約 150kg	630,000
3SVW-30K			30kVA	KT	560	400	500	300	250	16φ	10/10	H	約 250kg	840,000

◎ 在庫品　○ 非在庫品　無印 受注生産品

V形（ブロック式カラー端子台）

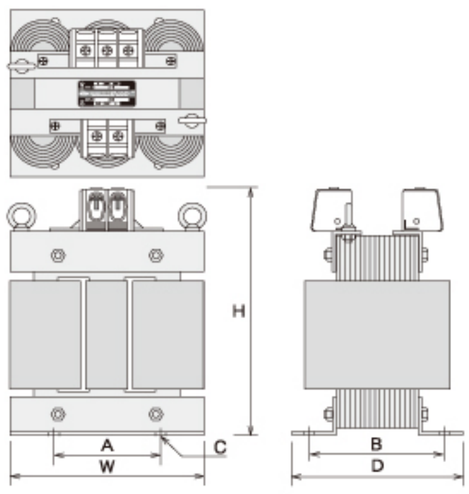

UP形（ねじアップ式端子台）

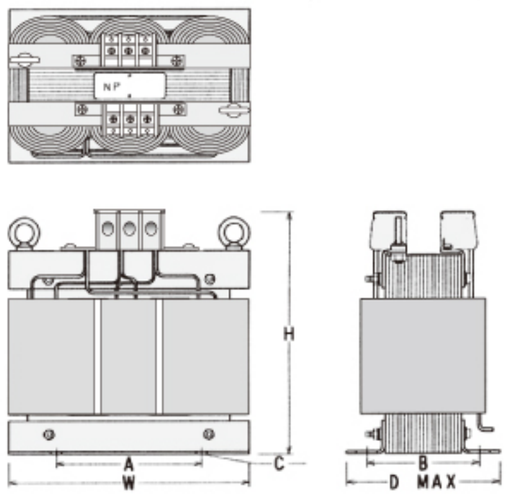

3SV

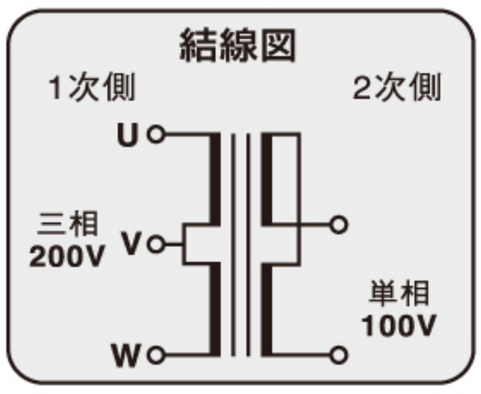
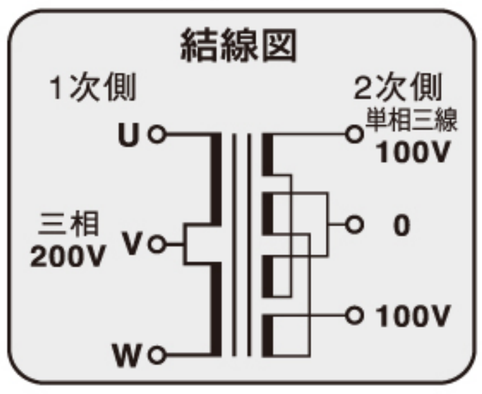
3SV-W