SWALLOW TRANSFORMER

ALL LINE UP

32

SWALLOW ELECTRIC CO., LTD.

海外規格取得トランス　cUL STANDARD TRANSFORMERS

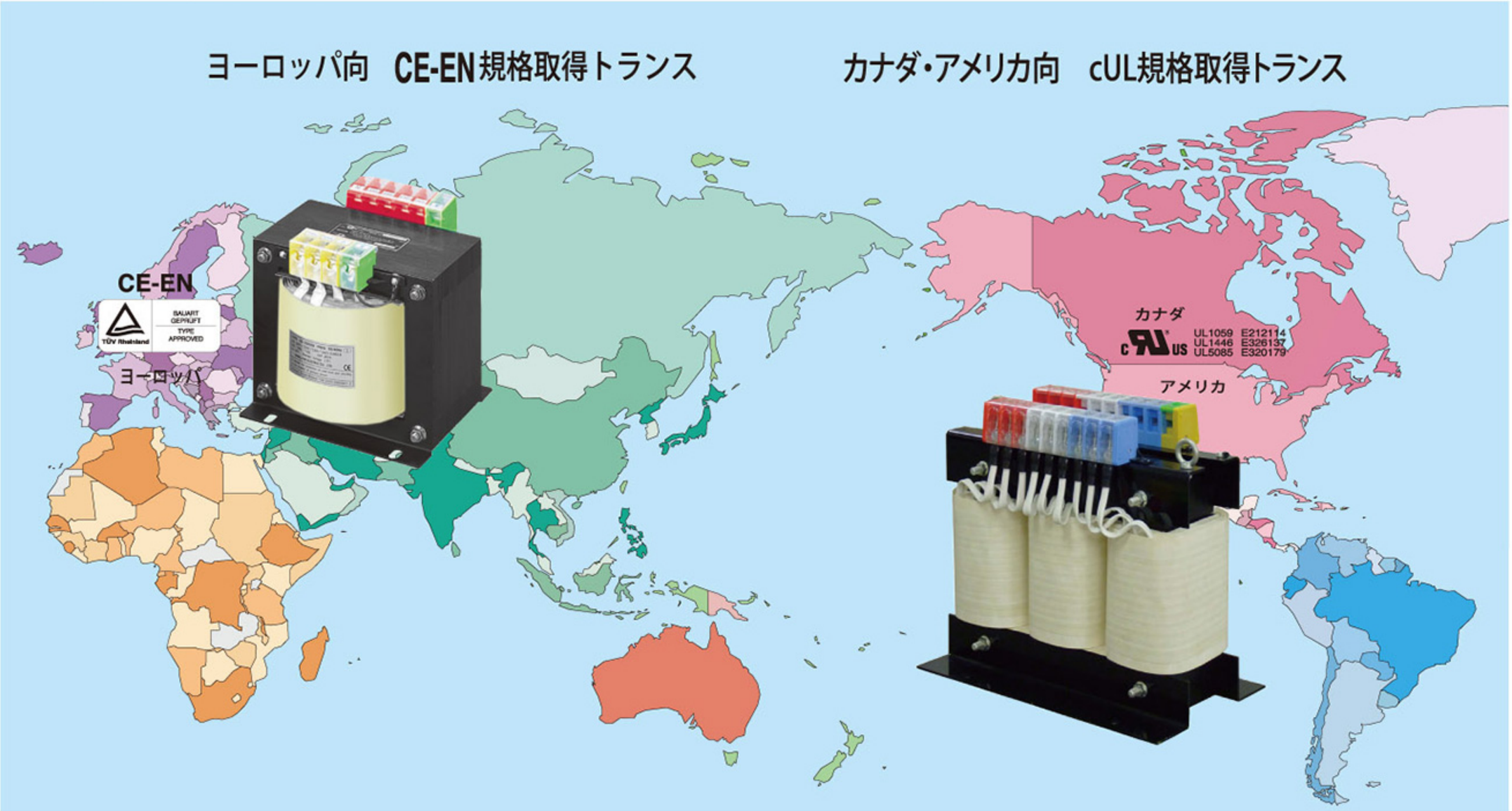

CE-EN series　ヨーロッパ向　EN 規格取得トランス　EN規格　EN61558

単相 複巻（B種・H種）

静電シールド

300VA～5kVA

環境負荷物質フリー（RoHS2）指令に対応

CE-EN 200·220·230·240V－100·110V

品　番	仕様 1次電圧	仕様 2次電圧	仕様 容量	外形寸法(mm) W	D	H	取付寸法(mm) A	B	C	取付穴(mm) E	F	一次端子台	二次端子台	絶縁種類	重量	本体価格
CE-300EN	240V 230V 220V 200V 0V	110V 100V 0V E	300VA	146	130	137	110	72	76	6.5×12	5	M4V	M4V	H	約 8.0 kg	
CE-500EN			500VA	146	170	137	110	102	76	6.5×12	5	M4V	M4V	H	約11.0 kg	
CE-1000EN			1kVA	180	170	190	120	104		10×20		M5V	M5V	H	約16.0 kg	
CE-2000EN			2kVA	200	200	220	138	124		10×20		M5V	M5V	H	約28.0 kg	
CE-3000EN			3kVA	200	270	253	138	164		10×20		M5V	M8UP	H	約40.0 kg	
CE-4000EN			4kVA	250	310	282	170	148		10×20		M8UP	M8UP	H	約42.0 kg	
CE-5000EN			5kVA	250	340	282	170	178		10×20		M8UP	M8UP	H	約58.0 kg	

常時在庫（◎）非在庫（記号なし）

欧州安全規格（EN61558）を取得しています。

欧州市場向けの産業機械や装置などに採用して下さい。

この商品は電流容量優先となり100V出力時には容量（VA）が2割減となりなすのでご注意ください。

EN規格　EN61558

形状・寸法図

UP形

（ねじアップ式端子台）

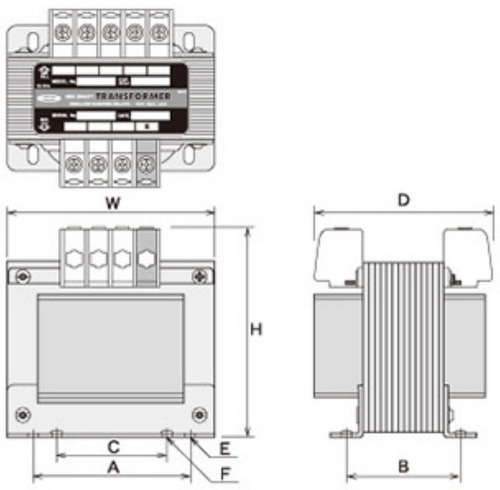

CE-EN

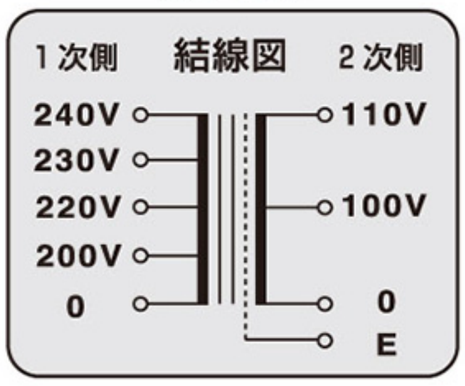

欧州安全規格（EN61558）・cUL規格（UL1446・E326137）・（UL5085・E320179）を取得した製品を取揃えています。
又,準拠品につきましては『TUW Rheinland Japan』より認定されたEN規格認定工場（No. 081001642）の
品質管理システムのもと、変圧器を設計、製造しております、ご要求に応じてCE適合宣言書の発行ができます。

海外規格取得トランス　cUL STANDARD TRANSFORMERS

SULseries　カナダ・アメリカ向　cUL規格取得トランス

c UL us　UL1059 E212114　UL1446 E326137　UL5085 E320179

単相 複巻（B種・H種）

100VA～5kVA

環境負荷物質フリー（RoHS2）指令に対応

SUL 190·200·210·220·230·240V(+10·0·-10·200·230V)－95·100·105·110·115·120V(0·-5·100·110·120V)

品番 Eなし	品番 E付き	仕様 1次電圧	仕様 2次電圧	仕様 容量	外形寸法(mm) W	D	H	取付寸法(mm) A	B	C	取付穴(mm) E	F	1次端子台	2次端子台	絶縁種類	重量(約)
SUL-JC-200	SUL-JC-200 E	240V-230V-220V-210V-200V-190V-0	120V-115V-110V-105V-100V-95V-0	200VA	146	120	152	110	62	76	6.5×12	5	M4	M4	B	7 kg
SUL-JC-300	SUL-JC-300 E			300VA	146	130	152	110	72	76	6.5×12	5	M4	M4	B	8 kg
SUL-JC-500	SUL-JC-500 E			500VA	146	170	152	110	102	76	6.5×12	5	M4	M4	B	11kg
SUL-JC-750	SUL-JC-750 E			750VA	180	160	193	120	94		10×20		M4	M4	B	14kg
SUL-JC-1000	SUL-JC-1000 E			1kVA	190	170	206	120	104		10×20		M5	M5	B	16kg
SUL-JC-1500	SUL-JC-1500 E			1.5kVA	190	200	206	120	134		10×20		M5	M5	B	21kg
SUL-JC-2000	SUL-JC-2000 E			2kVA	200	200	230	138	124		10×20		M5	M5	H	28kg
SUL-JC-2500	SUL-JC-2500 E			2.5kVA	200	250	253	138	144		10×20		M5	M8	H	34kg
SUL-JC-3000	SUL-JC-3000 E			3kVA	200	270	253	138	164		10×20		M5	M8	H	40kg
SUL-JC-4000	SUL-JC-4000 E			4kVA	264	310	282	170	148		10×20		M8	M8	H	42kg
SUL-JC-5000	SUL-JC-5000 E	全電圧(タップ)タイプのみ		5kVA	264	340	282	170	178		10×20		M8	M8	H	58kg

SUL 200·208·220·230·240V－100·110·115·120V

SUL-HB-100	SUL-HB-100 E	240V-230V-220V-208V-200V-0	120V-115V-110V-100V-0	100VA	146	125	137	97	60	68	6.5×12	5	M4	M4	B	4 kg
SUL-HB-150	SUL-HB-150 E			150VA	146	125	137	97	60	68	6.5×12	5	M4	M4	B	4.5kg
SUL-HB-200	SUL-HB-200 E			200VA	146	120	152	110	62	76	6.5×12	5	M4	M4	B	7 kg
SUL-HB-300	SUL-HB-300 E			300VA	146	130	152	110	72	76	6.5×12	5	M4	M4	B	8 kg
SUL-HB-500	SUL-HB-500 E			500VA	146	170	152	110	102	76	6.5×12	5	M4	M4	B	11kg
SUL-HB-750	SUL-HB-750 E			750VA	180	160	193	120	94		10×20		M4	M4	B	14kg
SUL-HB-1000	SUL-HB-1000 E			1kVA	190	170	206	120	104		10×20		M5	M5	B	16kg
SUL-HB-1500	SUL-HB-1500 E			1.5kVA	190	200	206	120	134		10×20		M5	M5	B	21kg
SUL-HB-2000	SUL-HB-2000 E			2kVA	200	200	230	138	124		10×20		M5	M5	H	28kg
SUL-HB-2500	SUL-HB-2500 E			2.5kVA	200	250	253	138	144		10×20		M5	M8	H	34kg
SUL-HB-3000	SUL-HB-3000 E			3kVA	200	270	253	138	164		10×20		M5	M8	H	40kg
SUL-HB-4000	SUL-HB-4000 E			4kVA	250	310	282	170	148		10×20		M8	M8	H	42kg
SUL-HB-5000	SUL-HB-5000 E	必要な電圧を選択ください。		5kVA	250	340	282	170	178		10×20		M8	M8	H	58kg

SUL 100·110·115·120V－200·208·220·230·240V

SUL-BH-100	SUL-BH-100 E	120V-115V-110V-100V-0	240V-230V-220V-208V-200V-0	100VA	146	125	137	97	60	68	6.5×12	5	M4	M4	B	4 kg
SUL-BH-150	SUL-BH-150 E			150VA	146	125	137	97	60	68	6.5×12	5	M4	M4	B	4.5kg
SUL-BH-200	SUL-BH-200 E			200VA	146	120	152	110	62	76	6.5×12	5	M4	M4	B	7 kg
SUL-BH-300	SUL-BH-300 E			300VA	146	130	152	110	72	76	6.5×12	5	M4	M4	B	8 kg
SUL-BH-500	SUL-BH-500 E			500VA	146	170	152	110	102	76	6.5×12	5	M4	M4	B	11kg
SUL-BH-750	SUL-BH-750 E			750VA	180	160	193	120	94		10×20		M4	M4	B	14kg
SUL-BH-1000	SUL-BH-1000 E			1kVA	190	170	206	120	104		10×20		M5	M5	B	16kg
SUL-BH-1500	SUL-BH-1500 E			1.5kVA	190	200	206	120	134		10×20		M5	M5	B	21kg
SUL-BH-2000	SUL-BH-2000 E			2kVA	200	200	230	138	124		10×20		M5	M5	H	28kg
SUL-BH-2500	SUL-BH-2500 E			2.5kVA	200	250	253	138	144		10×20		M8	M5	H	34kg
SUL-BH-3000	SUL-BH-3000 E			3kVA	200	270	253	138	164		10×20		M8	M5	H	40kg
SUL-BH-4000	SUL-BH-4000 E			4kVA	250	310	282	170	148		10×20		M8	M8	H	42kg
SUL-BH-5000	SUL-BH-5000 E	必要な電圧を選択ください。		5kVA	250	340	282	170	178		10×20		M8	M8	H	58kg

常時在庫(◎) 非在庫(記号なし)

※タップの数により大きさが変わる場合がありますので
　電圧タップご指示のうえ図面を請求ください。

※フレームアース付も製作できます。

形状・寸法図

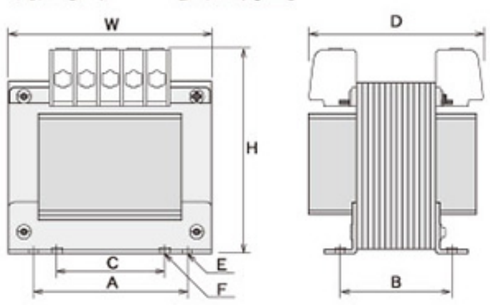

c UL us

	規格番号	スワロー取得番号 File No.
端子台	UL1059	E212114
絶縁システム	UL1446	E326137
トランス	UL5085	E320179

海外規格取得トランス　cUL STANDARD TRANSFORMERS

SULseries　カナダ・アメリカ向　cUL規格取得トランス

c UL us　UL1059 E212114　UL1446 E326137　UL5085 E320179

単相 複巻（B種・H種）

100VA～5kVA

環境負荷物質フリー（RoHS2）指令に対応

SUL 100·110·115·120V－100·110·115·120V

品番 Eなし	品番 E付き	仕様 1次電圧	仕様 2次電圧	仕様 容量	外形寸法(mm) W	D	H	取付寸法(mm) A	B	C	取付穴(mm) E	F	1次端子台	2次端子台	絶縁種類	重量(約)
SUL-BB-100	SUL-BB-100 E	120V－115V－110V－100V－0	120V－115V－110V－100V－0	100VA	146	125	137	97	60	68	6.5×12	5	M4	M4	B	4 kg
SUL-BB-150	SUL-BB-150 E			150VA	146	125	137	97	60	68	6.5×12	5	M4	M4	B	4.5kg
SUL-BB-200	SUL-BB-200 E			200VA	146	120	152	110	62	76	6.5×12	5	M4	M4	B	7 kg
SUL-BB-300	SUL-BB-300 E			300VA	146	130	152	110	72	76	6.5×12	5	M4	M4	B	8 kg
SUL-BB-500	SUL-BB-500 E			500VA	146	170	152	110	102	76	6.5×12	5	M4	M4	B	11kg
SUL-BB-750	SUL-BB-750 E			750VA	180	160	193	120	94		10×20		M4	M4	B	14kg
SUL-BB-1000	SUL-BB-1000 E			1kVA	190	170	206	120	104		10×20		M5	M5	B	16kg
SUL-BB-1500	SUL-BB-1500 E			1.5kVA	190	200	206	120	134		10×20		M5	M5	B	21kg
SUL-BB-2000	SUL-BB-2000 E			2kVA	200	200	230	138	124		10×20		M5	M5	H	28kg
SUL-BB-2500	SUL-BB-2500 E			2.5kVA	200	250	253	138	144		10×20		M8	M8	H	34kg
SUL-BB-3000	SUL-BB-3000 E			3kVA	200	270	253	138	164		10×20		M8	M8	H	40kg
SUL-BB-4000	SUL-BB-4000 E			4kVA	250	310	282	170	148		10×20		M8	M8	H	42kg
SUL-BB-5000	SUL-BB-5000 E	必要な電圧を選択ください。		5kVA	250	340	282	170	178		10×20		M8	M8	H	58kg

SUL 200 208·220·230·240V－200·208·220·230·240V

SUL-HH-100	SUL-HH-100 E	240V－230V－220V－208V－200V－0	240V－230V－220V－208V－200V－0	100VA	146	125	137	97	60	68	6.5×12	5	M4	M4	B	4 kg
SUL-HH-150	SUL-HH-150 E			150VA	146	125	137	97	60	68	6.5×12	5	M4	M4	B	4.5kg
SUL-HH-200	SUL-HH-200 E			200VA	146	120	152	110	62	76	6.5×12	5	M4	M4	B	7 kg
SUL-HH-300	SUL-HH-300 E			300VA	146	130	152	110	72	76	6.5×12	5	M4	M4	B	8 kg
SUL-HH-500	SUL-HH-500 E			500VA	146	170	152	110	102	76	6.5×12	5	M4	M4	B	11kg
SUL-HH-750	SUL-HH-750 E			750VA	180	160	193	120	94		10×20		M4	M4	B	14kg
SUL-HH-1000	SUL-HH-1000 E			1kVA	190	170	206	120	104		10×20		M5	M5	B	16kg
SUL-HH-1500	SUL-HH-1500 E			1.5kVA	190	200	206	120	134		10×20		M5	M5	B	21kg
SUL-HH-2000	SUL-HH-2000 E			2kVA	200	200	230	138	124		10×20		M5	M5	H	28kg
SUL-HH-2500	SUL-HH-2500 E			2.5kVA	200	250	253	138	144		10×20		M5	M5	H	34kg
SUL-HH-3000	SUL-HH-3000 E			3kVA	200	270	253	138	164		10×20		M5	M5	H	40kg
SUL-HH-4000	SUL-HH-4000 E			4kVA	250	310	282	170	148		10×20		M8	M8	H	42kg
SUL-HH-5000	SUL-HH-5000 E	必要な電圧を選択ください。		5kVA	250	340	282	170	178		10×20		M8	M8	H	58kg

SUL（100～200V入力タイプ）100·110·120·200·220·230·240V－100·110·120V

SUL-A2D2-A2-100	SUL-A2D2-A2-100 E	240V－230V－220V－200V－120V－110V－100V－0	120V－110V－100V－0	100VA	146	135	137	97	60	68	6.5×12	5	M4	M4	B	5 kg
SUL-A2D2-A2-150	SUL-A2D2-A2-150 E			150VA	146	120	152	110	62	76	6.5×12	5	M4	M4	B	7 kg
SUL-A2D2-A2-200	SUL-A2D2-A2-200 E			200VA	146	140	152	110	82	76	6.5×12	5	M4	M4	B	9 kg
SUL-A2D2-A2-300	SUL-A2D2-A2-300 E			300VA	146	170	152	110	102	76	6.5×12	5	M4	M4	B	11kg
SUL-A2D2-A2-500	SUL-A2D2-A2-500 E			500VA	180	160	193	120	94		10×20		M4	M4	B	15kg
SUL-A2D2-A2-750	SUL-A2D2-A2-750 E			750VA	180	190	193	120	124		10×20		M4	M4	B	20kg
SUL-A2D2-A2-1000	SUL-A2D2-A2-1000 E			1kVA	200	200	230	138	124		10×20		M5	M5	B	27kg
SUL-A2D2-A2-1500	SUL-A2D2-A2-1500 E			1.5kVA	200	230	230	138	154		10×20		M5	M5	B	38kg
SUL-A2D2-A2-2000	SUL-A2D2-A2-2000 E			2kVA	200	240	230	138	164		10×20		M5	M5	H	39kg
SUL-A2D2-A2-2500	SUL-A2D2-A2-2500 E			2.5kVA	280	310	282	170	138		10×20		M8	M8	H	40kg
SUL-A2D2-A2-3000	SUL-A2D2-A2-3000 E	全電圧(タップ)タイプのみ		3kVA	280	340	282	170	148		10×20		M8	M8	H	41kg

常時在庫(◎)　非在庫(記号なし)

※タップの数により大きさが変わる場合がありますので
　電圧タップご指示のうえ図面を請求ください。

※フレームアース付も製作できます。

形状・寸法図

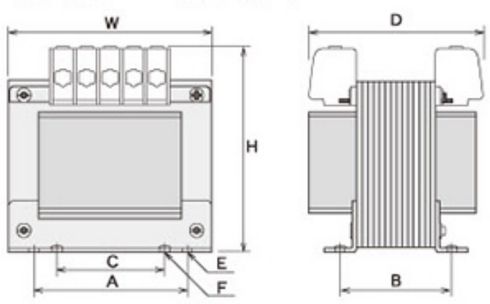

c UL us

	規格番号	スワロー取得番号 File No.
端子台	UL1059	E212114
絶縁システム	UL1446	E326137
トランス	UL5085	E320179

SULseries　カナダ・アメリカ向　cUL規格取得トランス

c UL us　UL1059 E212114　UL1446 E326137　UL5085 E320179

単相 複巻（B種・H種）

100VA～5kVA

環境負荷物質フリー（RoHS2）指令に対応

SUL 380·400·415·440·460·480V－100·110·115·120V

品番 E なし	品番 E 付き	仕様 1次電圧	仕様 2次電圧	仕様 容量	外形寸法(mm) W	D	H	取付寸法(mm) A	B	C	取付穴(mm) E	F	1次端子台	2次端子台	絶縁種類	重量(約)
SUL-MB-100	SUL-MB-100 E	480V–460V–440V–415V–400V–380V–0	120V–115V–110V–100V–0	100VA	146	125	137	97	60	68	6.5×12	5	M4	M4	B	4 kg
SUL-MB-150	SUL-MB-150 E			150VA	146	125	137	97	60	68	6.5×12	5	M4	M4	B	4.5kg
SUL-MB-200	SUL-MB-200 E			200VA	146	120	152	110	62	76	6.5×12	5	M4	M4	B	7 kg
SUL-MB-300	SUL-MB-300 E			300VA	146	130	152	110	72	76	6.5×12	5	M4	M4	B	8 kg
SUL-MB-500	SUL-MB-500 E			500VA	146	170	152	110	102	76	6.5×12	5	M4	M4	B	11kg
SUL-MB-750	SUL-MB-750 E			750VA	180	160	193	120	94		10×20		M4	M4	B	14kg
SUL-MB-1000	SUL-MB-1000 E			1 kVA	190	170	206	120	104		10×20		M5	M5	B	16kg
SUL-MB-1500	SUL-MB-1500 E			1.5kVA	190	200	206	120	134		10×20		M5	M5	B	21kg
SUL-MB-2000	SUL-MB-2000 E			2 kVA	200	200	230	138	124		10×20		M5	M5	H	28kg
SUL-MB-2500	SUL-MB-2500 E			2.5kVA	200	250	253	138	144		10×20		M5	M8	H	34kg
SUL-MB-3000	SUL-MB-3000 E			3 kVA	200	270	253	138	164		10×20		M5	M8	H	40kg
SUL-MB-4000	SUL-MB-4000 E			4 kVA	250	310	282	170	148		10×20		M5	M8	H	42kg
SUL-MB-5000	SUL-MB-5000 E	必要な電圧を選択ください。		5 kVA	250	340	282	170	178		10×20		M8	M8	H	58kg

SUL 380·400·415·440·460·480V－200·208·220·230·240V

SUL-MH-100	SUL-MH-100 E	480V–460V–440V–415V–400V–380V–0	240V–230V–220V–208V–200V–0	100VA	146	125	137	97	60	68	6.5×12	5	M4	M4	B	4 kg
SUL-MH-150	SUL-MH-150 E			150VA	146	125	137	97	60	68	6.5×12	5	M4	M4	B	4.5kg
SUL-MH-200	SUL-MH-200 E			200VA	146	120	152	110	62	76	6.5×12	5	M4	M4	B	7 kg
SUL-MH-300	SUL-MH-300 E			300VA	146	130	152	110	72	76	6.5×12	5	M4	M4	B	8 kg
SUL-MH-500	SUL-MH-500 E			500VA	146	170	152	110	102	76	6.5×12	5	M4	M4	B	11kg
SUL-MH-750	SUL-MH-750 E			750VA	180	160	193	120	94		10×20		M4	M4	B	14kg
SUL-MH-1000	SUL-MH-1000 E			1 kVA	190	170	206	120	104		10×20		M5	M5	B	16kg
SUL-MH-1500	SUL-MH-1500 E			1.5kVA	190	200	206	120	134		10×20		M5	M5	B	21kg
SUL-MH-2000	SUL-MH-2000 E			2 kVA	200	200	230	138	124		10×20		M5	M5	H	28kg
SUL-MH-2500	SUL-MH-2500 E			2.5kVA	200	220	230	138	144		10×20		M5	M5	H	34kg
SUL-MH-3000	SUL-MH-3000 E			3 kVA	200	240	230	138	164		10×20		M5	M5	H	40kg
SUL-MH-4000	SUL-MH-4000 E			4 kVA	250	310	282	170	148		10×20		M5	M8	H	42kg
SUL-MH-5000	SUL-MH-5000 E	必要な電圧を選択ください。		5 kVA	250	340	282	170	178		10×20		M8	M8	H	58kg

SUL 100·110·115·120V－10·12·14V

SUL-BQ-100	SUL-BQ-100 E	120V–115V–110V–100V–0	14V–12V–10V–0	100VA	146	130	151	97	60	68	6.5×12	5	M4	M5	B	4 kg
SUL-BQ-150	SUL-BQ-150 E			150VA	146	130	151	97	60	68	6.5×12	5	M4	M5	B	4.5kg
SUL-BQ-200	SUL-BQ-200 E			200VA	146	130	168	110	62	76	6.5×12	5	M4	M5	B	7 kg
SUL-BQ-300	SUL-BQ-300 E			300VA	190	170	188	110	72	76	6.5×12	5	M4	M8	B	8 kg
SUL-BQ-500	SUL-BQ-500 E	必要な電圧を選択ください。		500VA	190	200	188	110	102	76	6.5×12	5	M4	M8	B	11kg

SUL 100·110·115·120V－22·24·26V

SUL-BU-100	SUL-BU-100 E	120V–115V–110V–100V–0	26V–24V–22V–0	100VA	146	125	137	97	60	68	6.5×12	5	M4	M4	B	4 kg
SUL-BU-150	SUL-BU-150 E			150VA	146	125	137	97	60	68	6.5×12	5	M4	M4	B	4.5kg
SUL-BU-200	SUL-BU-200 E			200VA	146	120	152	110	62	76	6.5×12	5	M4	M4	B	7 kg
SUL-BU-300	SUL-BU-300 E			300VA	146	140	168	110	72	76	6.5×12	5	M4	M5	B	8 kg
SUL-BU-500	SUL-BU-500 E			500VA	190	200	188	110	102	76	6.5×12	5	M4	M8	B	11kg
SUL-BU-750	SUL-BU-750 E			750VA	190	200	253	120	94		10×20		M4	M8	B	15kg
SUL-BU-1000	SUL-BU-1000 E	必要な電圧を選択ください。		1 kVA	190	210	253	120	104		10×20		M5	M8	B	17kg

SUL 200·208·220·230·240V－10·12·14V

SUL-HQ-100	SUL-HQ-100 E	240V–230V–220V–208V–200V–0	14V–12V–10V–0	100VA	146	130	151	97	60	68	6.5×12	5	M4	M5	B	4 kg
SUL-HQ-150	SUL-HQ-150 E			150VA	146	130	151	97	60	68	6.5×12	5	M4	M5	B	4.5kg
SUL-HQ-200	SUL-HQ-200 E			200VA	146	130	168	110	62	76	6.5×12	5	M4	M5	B	7 kg
SUL-HQ-300	SUL-HQ-300 E			300VA	190	170	188	110	72	76	6.5×12	5	M4	M8	B	8 kg
SUL-HQ-500	SUL-HQ-500 E	必要な電圧を選択ください。		500VA	190	200	188	110	102	76	6.5×12	5	M4	M8	B	11kg

SUL 200·208·220·230·240V－22·24·26V

SUL-HU-100	SUL-HU-100 E	240V–230V–220V–208V–200V–0	26V–24V–22V–0	100VA	146	125	137	97	60	68	6.5×12	5	M4	M4	B	4 kg
SUL-HU-150	SUL-HU-150 E			150VA	146	125	137	97	60	68	6.5×12	5	M4	M4	B	4.5kg
SUL-HU-200	SUL-HU-200 E			200VA	146	120	152	110	62	76	6.5×12	5	M4	M4	B	7 kg
SUL-HU-300	SUL-HU-300 E			300VA	146	140	168	110	72	76	6.5×12	5	M4	M5	B	8 kg
SUL-HU-500	SUL-HU-500 E			500VA	190	200	188	110	102	76	6.5×12	5	M4	M8	B	11kg
SUL-HU-750	SUL-HU-750 E			750VA	190	200	230	120	94		10×20		M4	M8	B	15kg
SUL-HU-1000	SUL-HU-1000 E	必要な電圧を選択ください。		1 kVA	190	210	230	120	104		10×20		M5	M8	B	17kg

常時在庫（◎）非在庫（記号なし）　※フレームアース付も製作できます。

3ULseries　カナダ・アメリカ向　cUL規格取得トランス

UL1059 E212114
UL1446 E326137
UL5085 E320179

三相 複巻（B種・H種）

300VA～20kVA

環境負荷物質フリー（RoHS2）指令に対応

3UL 380·400·415(420)·440·460·480V – 380·400·415(420)·440·460·480V

品番 Eなし	品番 E付き	仕様 1次電圧	仕様 2次電圧	容量	外形寸法(mm) W	D	H	取付寸法(mm) A	B	取付穴(mm)	1次端子台	2次端子台	絶縁種類	重量(約)
3UL-MM-300	3UL-MM-300 E	480V–460V–440V–(420V)–415V–400V–380V	480V–460V–440V–(420V)–415V–400V–380V	300VA	190	150	190	90	95	7 ×15	M-4	M-4	B	16kg
3UL-MM-500	3UL-MM-500 E			500VA	230	150	230	90	105	7 ×15	M-4	M-4	B	20kg
3UL-MM-750	3UL-MM-750 E			750VA	250	190	260	150	105	10×20	M-4	M-4	B	23kg
3UL-MM-1K	3UL-MM-1K E			1kVA	250	190	260	150	105	10×20	M-4	M-4	H	25kg
3UL-MM-1.5K	3UL-MM-1.5K E			1.5kVA	260	200	270	150	115	10×20	M-5	M-5	H	30kg
3UL-MM-2K	3UL-MM-2K E			2kVA	270	230	270	150	145	10×20	M-5	M-5	H	47kg
3UL-MM-3K	3UL-MM-3K E			3kVA	340	210	340	160	150	10×20	M-5	M-5	H	50kg
3UL-MM-5K	3UL-MM-5K E			5kVA	370	260	350	180	170	10×20	M-5	M-5	H	76kg
3UL-MM-6K	3UL-MM-6K E			6kVA	380	260	370	180	170	13×20	M-5	M-5	H	92kg
3UL-MM-7.5K	3UL-MM-7.5K E			7.5kVA	420	280	400	180	180	13×20	M-5	M-5	H	105kg
3UL-MM-10K	3UL-MM-10K E	415と420は同時に選択できません。	415と420は同時に選択できません。	10kVA	420	280	400	180	180	13×20	M-5	M-5	H	110kg
3UL-MM-12K	3UL-MM-12K E			12kVA	420	280	420	180	190	13×20	M-5	M-5	H	130kg
3UL-MM-15K	3UL-MM-15K E	必要な電圧を選択ください。		15kVA	450	280	500	250	210	13×20	M-8	M-8	H	150kg
3UL-MM-20K	3UL-MM-20K E			20kVA	500	330	550	300	240	16φ	M-8	M-8	H	200kg

常時在庫（◎）非在庫（記号なし）

形状・寸法図　UP形（ねじアップ式端子台）

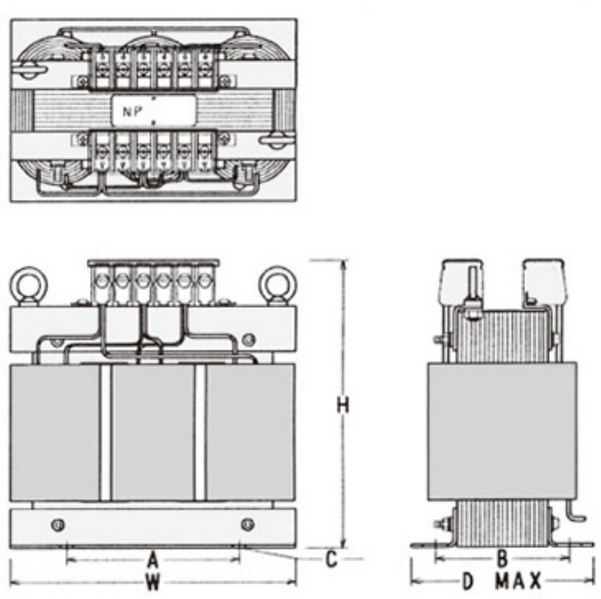

	規格番号	スワロー取得番号 File No.
端子台	UL1059	E212114
絶縁システム	UL1446	E326137
トランス	UL5085	E320179

3UL series　カナダ・アメリカ向　cUL規格取得トランス

c UL us　UL1059 E212114　UL1446 E326137　UL5085 E320179

三相 複巻（B種・H種）

300VA～20kVA

環境負荷物質フリー（RoHS2）指令に対応

3UL 380·400·415(420)·440·460·480V－200·220V

品番 Eなし	品番 E付き	仕様 1次電圧	仕様 2次電圧	仕様 容量	外形寸法(mm) W	D	H	取付寸法(mm) A	B	取付穴(mm)	1次端子台	2次端子台	絶縁種類	重量(約)
3UL-MD-300	3UL-MD-300 E	480V－460V－440V－(420V) 415V－400V－380V 415と420は同時に選択できません。	220V－200V	300VA	190	150	190	90	95	7 ×15	M-4	M-4	B	16kg
3UL-MD-500	3UL-MD-500 E			500VA	230	150	230	90	105	7 ×15	M-4	M-4	B	20kg
3UL-MD-750	3UL-MD-750 E			750VA	250	190	260	150	105	10×20	M-4	M-4	B	23kg
3UL-MD-1K	3UL-MD-1K E			1 kVA	250	190	260	150	105	10×20	M-4	M-4	H	25kg
3UL-MD-1.5K	3UL-MD-1.5K E			1.5kVA	260	200	270	150	115	10×20	M-5	M-5	H	30kg
3UL-MD-2K	3UL-MD-2K E			2 kVA	270	230	270	150	145	10×20	M-5	M-5	H	47kg
3UL-MD-3K	3UL-MD-3K E			3 kVA	340	210	340	160	150	10×20	M-5	M-5	H	50kg
3UL-MD-5K	3UL-MD-5K E			5 kVA	370	260	350	180	170	10×20	M-5	M-5	H	76kg
3UL-MD-6K	3UL-MD-6K E			6 kVA	380	260	370	180	170	13×20	M-5	M-5	H	92kg
3UL-MD-7.5K	3UL-MD-7.5K E			7.5kVA	420	280	400	180	180	13×20	M-5	M-5	H	105kg
3UL-MD-10K	3UL-MD-10K E			10 kVA	420	280	400	180	180	13×20	M-5	M-5	H	110kg
3UL-MD-12K	3UL-MD-12K E			12kVA	420	280	420	180	190	13×20	M-5	M-5	H	130kg
3UL-MD-15K	3UL-MD-15K E	必要な電圧を選択ください。		15kVA	450	280	500	250	210	13×20	M-8	M-8	H	150kg
3UL-MD-20K	3UL-MD-20K E			20kVA	500	330	550	300	240	16φ	M-8	M-8	H	200kg

3UL 200·220V－380·400·415(420)·440·460·480V

3UL-DM-300	3UL-DM-300 E	220V－200V	480V－460V－440V－(420V) 415V－400V－380V 415と420は同時に選択できません。	300VA	190	150	190	90	95	7 ×15	M-4	M-4	B	16kg
3UL-DM-500	3UL-DM-500 E			500VA	230	150	230	90	105	7 ×15	M-4	M-4	B	20kg
3UL-DM-750	3UL-DM-750 E			750VA	250	190	260	150	105	10×20	M-4	M-4	B	23kg
3UL-DM-1K	3UL-DM-1K E			1 kVA	250	190	260	150	105	10×20	M-4	M-4	H	25kg
3UL-DM-1.5K	3UL-DM-1.5K E			1.5kVA	260	200	270	150	115	10×20	M-5	M-5	H	30kg
3UL-DM-2K	3UL-DM-2K E			2 kVA	270	230	270	150	145	10×20	M-5	M-5	H	47kg
3UL-DM-3K	3UL-DM-3K E			3 kVA	340	210	340	160	150	10×20	M-5	M-5	H	50kg
3UL-DM-5K	3UL-DM-5K E			5 kVA	370	260	350	180	170	10×20	M-5	M-5	H	76kg
3UL-DM-6K	3UL-DM-6K E			6 kVA	380	260	370	180	170	13×20	M-5	M-5	H	92kg
3UL-DM-7.5K	3UL-DM-7.5K E			7.5kVA	420	280	400	180	180	13×20	M-5	M-5	H	105kg
3UL-DM-10K	3UL-DM-10K E			10 kVA	420	280	400	180	180	13×20	M-5	M-5	H	110kg
3UL-DM-12K	3UL-DM-12K E			12kVA	420	280	420	180	190	13×20	M-5	M-5	H	130kg
3UL-DM-15K	3UL-DM-15K E			15kVA	450	280	500	250	210	13×20	M-8	M-8	H	150kg
3UL-DM-20K	3UL-DM-20K E	必要な電圧を選択ください。		20kVA	500	330	550	300	240	16φ	M-8	M-8	H	200kg

3UL 200·208·220·230·240V－200·220V

3UL-HD-300	3UL-HD-300 E	240V－230V－220V－208V－200V	220V－200V	300VA	190	150	190	90	95	7 ×15	M-4	M-4	B	16kg
3UL-HD-500	3UL-HD-500 E			500VA	230	150	230	90	105	7 ×15	M-4	M-4	B	20kg
3UL-HD-750	3UL-HD-750 E			750VA	250	190	260	150	105	10×20	M-4	M-4	B	23kg
3UL-HD-1K	3UL-HD-1K E			1 kVA	250	190	260	150	105	10×20	M-4	M-4	H	25kg
3UL-HD-1.5K	3UL-HD-1.5K E			1.5kVA	260	200	270	150	115	10×20	M-5	M-5	H	30kg
3UL-HD-2K	3UL-HD-2K E			2 kVA	270	230	270	150	145	10×20	M-5	M-5	H	47kg
3UL-HD-3K	3UL-HD-3K E			3 kVA	340	210	340	160	150	10×20	M-5	M-5	H	50kg
3UL-HD-5K	3UL-HD-5K E			5 kVA	370	260	350	180	170	10×20	M-5	M-5	H	76kg
3UL-HD-6K	3UL-HD-6K E			6 kVA	380	260	370	180	170	13×20	M-5	M-5	H	92kg
3UL-HD-7.5K	3UL-HD-7.5K E			7.5kVA	420	280	400	180	180	13×20	M-5	M-5	H	105kg
3UL-HD-10K	3UL-HD-10K E			10 kVA	420	280	400	180	180	13×20	M-5	M-5	H	110kg
3UL-HD-12K	3UL-HD-12K E			12kVA	420	280	420	180	190	13×20	M-5	M-5	H	130kg
3UL-HD-15K	3UL-HD-15K E			15kVA	450	280	500	250	210	13×20	M-8	M-8	H	150kg
3UL-HD-20K	3UL-HD-20K E	必要な電圧を選択ください。		20kVA	500	330	550	300	240	16φ	M-8	M-8	H	200kg

常時在庫（◎）非在庫（記号なし）

三相 複巻トランス　THREEPHASE TRANSFORMERS

3RT/3RKseries

3RTケースなし／3RK屋内専用ケース入り

3RT 三相 複巻

3RK 三相 複巻
屋内専用ケース入り

3RT 三相 380·400·440V－200·220V

品番	仕様 1次電圧	仕様 2次電圧	仕様 容量	端子形状	外形寸法(mm) W	D	H	取付寸法(mm) A	B	取付穴(mm) C	端子ネジ(mm)	絶縁種類	重量	本体価格
3RT-500			500VA	V	190	120	190	90	90	7×15	M4	A	約 11kg	
3RT-1K			1kVA	V	250	145	250	90	105	7×15	M4	A	約 18kg	
3RT-1.5K			1.5kVA	V	250	150	260	150	105	10φ	M4	A	約 24kg	
3RT-2K	三相	三相	2kVA	V	250	160	260	150	115	10φ	M4	B	約 28kg	
3RT-3K			3kVA	V	250	175	260	150	130	10φ	M4	B	約 33kg	
3RT-4K	440V	220V	4kVA	V	330	175	310	160	150	10φ	M5	B	約 41kg	
3RT-5K	｜	｜	5kVA	V	330	200	310	160	160	10φ	M5	B	約 51kg	
3RT-6K	400V	200V	6kVA	V	330	190	310	180	160	10φ	M5	B	約 59kg	
3RT-7.5K	｜		7.5kVA	V	330	205	310	180	170	10φ	M5	B	約 65kg	
3RT-10K	380V		10kVA	V	370	215	385	180	180	13φ	M5	B	約 82kg	
3RT-12K			12kVA	V	370	230	385	180	180	13φ	M5	F	約 95kg	
3RT-15K			15kVA	V	370	240	410	180	190	13φ	M5	F	約 100kg	
3RT-20K			20kVA	UP	450	290	440	250	210	13φ	M8	H	約 133kg	

三相・端子台カラー　U・u…赤　V・v…白　W・w…青（接地端子・・・緑）　常時在庫（◎）非在庫（記号なし）

三相 複巻 ケース入り　THREEPHASE TRANSFORMERS WITH INDOOR CASE

3RK 三相 380·400·440V－200·220V

品番	仕様 1次電圧	仕様 2次電圧	仕様 容量	ケース形状	端子形状	外形寸法(mm) W	D	H	取付寸法(mm) A	B	取付穴(mm) C	端子ネジ(mm)	絶縁種類	重量	本体価格
3RK-500			500VA	BK-3	V	270	250	220	248	200	6×12	M4	A	約15kg	
3RK-1K			1kVA	BK-3.5	V	280	320	350	235	270	12φ	M4	A	約28kg	
3RK-1.5K			1.5kVA	BK-3.5	V	280	320	350	235	270	12φ	M4	A	約34kg	
3RK-2K	三相	三相	2kVA	BK-3.5	V	280	320	350	235	270	12φ	M4	B	約38kg	
3RK-3K			3kVA	BK-3.5	V	280	320	350	235	270	12φ	M4	B	約43kg	
3RK-4K	440V	220V	4kVA	BK-4	V	290	360	400	235	310	12φ	M5	B	約53kg	
3RK-5K	｜	｜	5kVA	BK-5	V	360	450	500	305	370	12φ	M5	B	約71kg	
3RK-6K	400V	200V	6kVA	BK-5	V	360	450	500	305	370	12φ	M5	B	約79kg	
3RK-7.5K	｜		7.5kVA	BK-5	V	360	450	500	305	370	12φ	M5	B	約85kg	
3RK-10K	380V		10kVA	BK-5	V	360	450	500	305	370	12φ	M5	B	約102kg	
3RK-12K			12kVA	BK-6	V	410	500	550	350	440	14φ	M5	F	約120kg	
3RK-15K			15kVA	BK-6	V	410	500	550	350	440	14φ	M5	F	約125kg	
3RK-20K			20kVA	BK-6.5	UP	410	500	710	350	440	14φ	M8	H	約161kg	

三相・端子台カラー　U・u…赤　V・v…白　W・w…青（接地端子・・・緑）
常時在庫（◎）非在庫（記号なし）

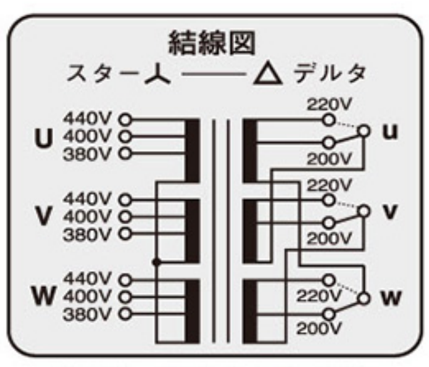

塗装色：マンセル 5Y7/1

3SS/3SS-W series

3SS 三相→単相×2／3SS-W 三相→単相三線×2

3SS
三相→単相×2

三相から単相変換 二次側に90°位
相の異なる 単相回路が2回路とれます。

3SS-W
三相→単相三線×2

三相から単相変換 二次側に90°位
相の異なる 単相回路が2回路とれます。

3SS 三相200V－単相100·100V

品番	仕様 1次電圧	仕様 2次電圧	仕様 容量	端子形状	外形寸法(mm) W	D	H	取付寸法(mm) A	B	取付穴(mm) C	端子ネジ(mm)	絶縁種類	重量	本体価格
3SS-500	三相 200V	単相 100V－0 100V－0	500VA	V	210	150	200	90	102	7×15	4	A	約 10kg	
3SS-1K			1kVA	V	220	150	200	90	122	7×15	4	A	約 15kg	
3SS-2K			2kVA	V	260	200	250	150	115	10φ	5	B	約 30kg	
3SS-3K			3kVA	V	270	210	250	150	135	10φ	5	B	約 40kg	
3SS-4K			4kVA	V	340	210	270	160	150	10φ	5	B	約 50kg	
3SS-5K			5kVA	V	350	220	270	160	160	10φ	5	B	約 60kg	
3SS-6K			6kVA	UP	350	240	330	180	180	11φ	5/8	F	約 70kg	
3SS-7.5K			7.5kVA	UP	370	260	350	180	170	13φ	5/8	F	約 75kg	
3SS-10K			10kVA	UP	400	260	370	180	180	13φ	5/8	F	約 110kg	
3SS-15K			15kVA	UP	420	280	410	180	190	13φ	5/8	H	約 130kg	
3SS-20K			20kVA	UP	450	320	420	250	230	13φ	8/8	H	約 150kg	
3SS-30K			30kVA	KT	550	400	480	300	250	16φ	8/10	H	約 270kg	

常時在庫(◎) 非在庫(記号なし)

3SS-W 三相200V－単相三線100·0·100V 100·0·100V

品番	仕様 1次電圧	仕様 2次電圧	仕様 容量	端子形状	外形寸法(mm) W	D	H	取付寸法(mm) A	B	取付穴(mm) C	端子ネジ(mm)	絶縁種類	重量	本体価格
3SSW-500	三相 200V	単相三線 100V－0－100V 100V－0－100V	500VA	V	210	150	200	90	102	7×15	4	A	約 10kg	
3SSW-1K			1kVA	V	220	150	200	90	122	7×15	4	A	約 15kg	
3SSW-2K			2kVA	V	260	200	250	150	115	10φ	5	B	約 30kg	
3SSW-3K			3kVA	V	270	210	250	150	135	10φ	5	B	約 40kg	
3SSW-4K			4kVA	V	340	210	270	160	150	10φ	5	B	約 50kg	
3SSW-5K			5kVA	V	350	220	270	160	160	10φ	5	B	約 60kg	
3SSW-6K			6kVA	UP	350	240	330	180	180	11φ	5	F	約 70kg	
3SSW-7.5K			7.5kVA	UP	370	260	350	180	170	13φ	5	F	約 75kg	
3SSW-10K			10kVA	UP	400	260	350	180	180	13φ	5	F	約 110kg	
3SSW-15K			15kVA	UP	420	280	410	180	190	13φ	5	H	約 130kg	
3SSW-20K			20kVA	UP	450	320	420	250	230	13φ	8	H	約 150kg	
3SSW-30K			30kVA	UP	550	400	480	300	250	16φ	8	H	約 250kg	

常時在庫(◎) 非在庫(記号なし)

V形(ブロック式カラー端子台)

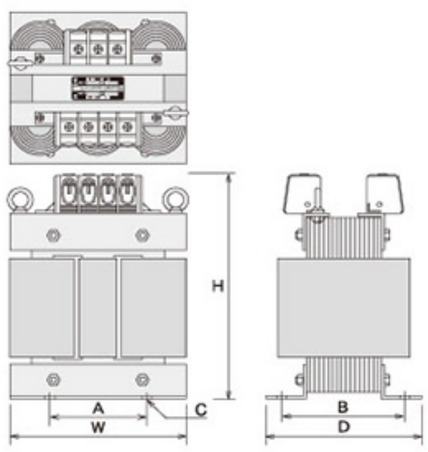

UP形(ねじアップ式端子台)

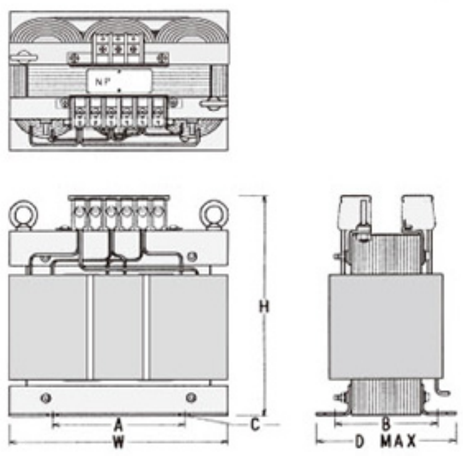

3SS

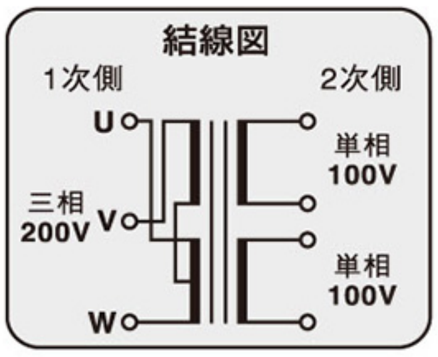

3SS-W

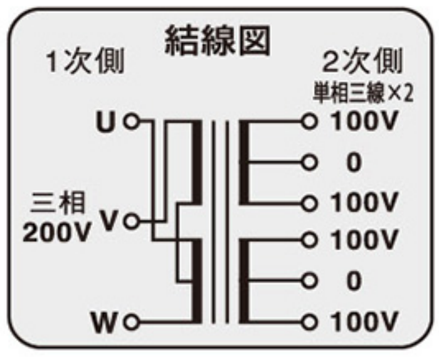

逆Vトランス　REVERSE V TRANSFORMERS

3SV/3SV-W series

3SV 三相→単相／3SV-W 三相→単相三線

3SV
三相→単相

単相側に単相回路が1回路とれます。
三相側電流の内V相電流が他の2倍流れますのでV相のみ電線のサイズを太くして下さい。

3SV-W
三相→単相三線

単相側に単相回路が1回路とれます。
三相側電流の内V相電流が他の2倍流れますのでV相のみ電線のサイズを太くして下さい。

3SV 三相200V－単相100V

品番	仕様 1次電圧	仕様 2次電圧	仕様 容量	端子形状	外形寸法(mm) W	外形寸法(mm) D	外形寸法(mm) H	取付寸法(mm) A	取付寸法(mm) B	取付穴(mm) C	端子ネジ(mm)	絶縁種類	重量	本体価格
3SV-500	三相 200V	単相 100V－0	500VA	V	210	150	190	90	90	7×15	4	A	約 10kg	
3SV-1K			1kVA	V	250	150	260	90	105	7×15	4	A	約 15kg	
3SV-2K			2kVA	V	260	200	270	150	115	10φ	5	B	約 30kg	
3SV-3K			3kVA	V	270	210	270	150	130	10φ	5	B	約 40kg	
3SV-4K			4kVA	V	340	210	310	160	150	10φ	5	B	約 50kg	
3SV-5K			5kVA	V	350	220	310	160	160	10φ	5	F	約 60kg	
3SV-6K			6kVA	UP	350	240	340	180	160	10φ	5/8	F	約 70kg	
3SV-7.5K			7.5kVA	UP	370	260	340	180	170	10φ	8	F	約 100kg	
3SV-10K			10kVA	UP	400	260	410	180	180	13φ	8	F	約 110kg	
3SV-15K			15kVA	KT	420	280	440	180	190	13φ	8/10	H	約 130kg	
3SV-20K			20kVA	KT	450	340	450	250	210	13φ	8/10	H	約 150kg	
3SV-30K			30kVA	KT	560	400	500	300	250	16φ	10/10	H	約 250kg	

常時在庫(◎) 非在庫(記号なし)

3SV-W 三相200V－単相三線100·0·100V

品番	仕様 1次電圧	仕様 2次電圧	仕様 容量	端子形状	外形寸法(mm) W	外形寸法(mm) D	外形寸法(mm) H	取付寸法(mm) A	取付寸法(mm) B	取付穴(mm) C	端子ネジ(mm)	絶縁種類	重量	本体価格
3SVW-500	三相 200V	単相三線 100V－0－100V	500VA	V	210	150	190	90	90	7×15	4	A	約 10kg	
3SVW-1K			1kVA	V	250	150	260	90	105	7×15	4	A	約 15kg	
3SVW-2K			2kVA	V	260	200	270	150	115	10φ	5	B	約 30kg	
3SVW-3K			3kVA	V	270	210	270	150	130	10φ	5	B	約 40kg	
3SVW-4K			4kVA	V	340	210	310	160	150	10φ	5	B	約 50kg	
3SVW-5K			5kVA	V	350	220	310	160	160	10φ	5	F	約 60kg	
3SVW-6K			6kVA	UP	350	240	340	180	160	10φ	5	F	約 70kg	
3SVW-7.5K			7.5kVA	UP	370	260	340	180	170	10φ	5	F	約 100kg	
3SVW-10K			10kVA	UP	400	260	410	180	180	13φ	8	F	約 110kg	
3SVW-15K			15kVA	UP	420	280	440	180	190	13φ	8	H	約 130kg	
3SVW-20K			20kVA	UP	450	340	450	250	210	13φ	8	H	約 150kg	
3SVW-30K			30kVA	KT	560	400	500	300	250	16φ	10/10	H	約 250kg	

常時在庫(◎) 非在庫(記号なし)

V形(ブロック式カラー端子台)

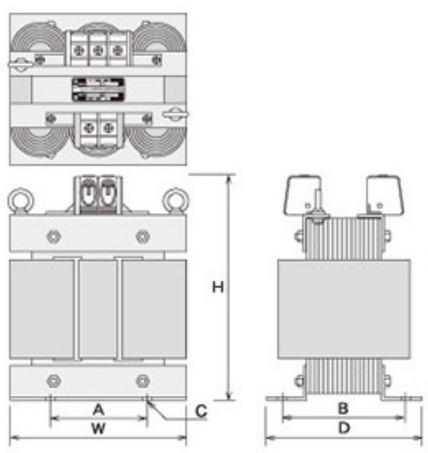

UP形(ねじアップ式端子台)

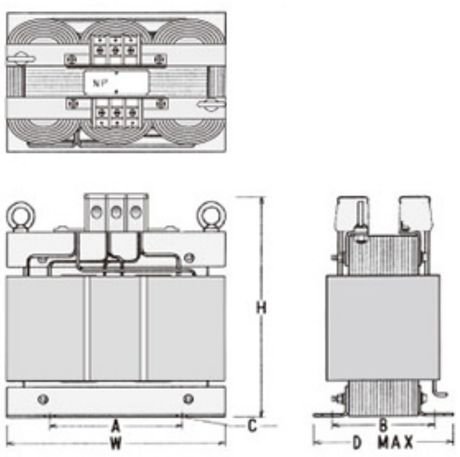

3SV

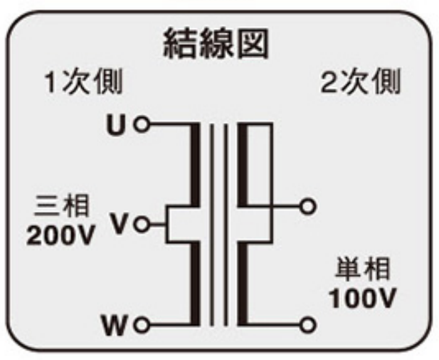

3SV-W

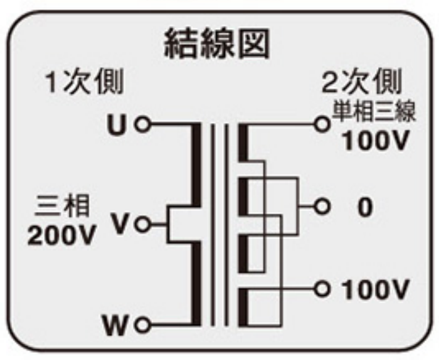

三相 複巻 トランス　THREEPHASE TRANSFORMERS

3ST series　受注生産品

三相 複巻

乾式　A種、B種、F種、H種

500VA～500kVA

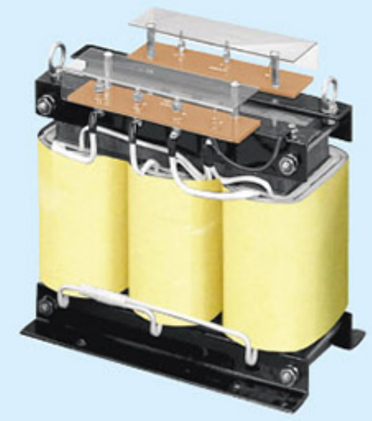

3ST 指定電圧 ー 指定電圧

品　番	仕様 1次電圧	仕様 2次電圧	仕様 容量	端子形状	外形寸法(mm) W	外形寸法(mm) D	外形寸法(mm) H	取付寸法(mm) A	取付寸法(mm) B	取付穴(mm) C	端子ネジ(mm)	絶縁種類	重量
3ST-500			500VA	V	190	120	190	90	90	7×15		A	約 11kg
3ST-1K			1kVA	V	250	145	250	90	105	7×15		A	約 18kg
3ST-1.5K			1.5kVA	V	250	150	260	150	105	10φ		A	約 24kg
3ST-2K			2kVA	V	250	160	260	150	115	10φ		B	約 28kg
3ST-3K			3kVA	V	250	175	260	150	130	10φ		B	約 33kg
3ST-4K			4kVA	V	330	175	310	160	150	10φ		B	約 44kg
3ST-5K			5kVA	V	330	200	310	160	160	10φ		B	約 51kg
3ST-6K			6kVA	V	330	190	310	180	160	10φ		B	約 59kg
3ST-7K			7kVA	V	330	205	310	180	170	10φ		B	約 63kg
3ST-8K			8kVA	V	370	215	385	180	180	13φ		B	約 75kg
3ST-10K			10kVA	V	370	215	385	180	180	13φ		B	約 82kg
3ST-12K			12kVA	V	370	230	385	180	180	13φ		F	約 95kg
3ST-15K			15kVA	V	370	240	410	180	190	13φ		F	約 100kg
3ST-20K			20kVA	UP	450	290	440	250	210	13φ		H	約 133kg
3ST-25K	電圧はご指示下さい		25kVA	UP	450	300	440	250	220	13φ		H	約 150kg
3ST-30K			30kVA	KT	510	400	490	300	250	16φ		H	約 185kg
3ST-35K			35kVA	KT	510	400	490	300	250	16φ		H	約 190kg
3ST-40K			40kVA	KT	510	400	490	300	250	16φ		H	約 195kg
3ST-50K			50kVA	KT	510	400	570	300	250	16φ		H	約 240kg
3ST-60K			60kVA	KT	600	500	630	350	280	16φ		H	約 310kg
3ST-70K			70kVA	KT	600	500	630	350	280	16φ		H	約 340kg
3ST-80K			80kVA	KT	690	500	630	350	280	4-17φ切込み		H	約 400kg
3ST-100K			100kVA	KT	720	500	700	350	300	16φ		H	約 450kg
3ST-150K			150kVA	SB	860	570	800	500	300	4-17φ切込み		H	約 720kg
3ST-200K			200kVA	SB	1000	650	1000	550	330	4-17φ切込み		H	約 1000kg
3ST-250K			250kVA	SB	960	600	900	600	310	4-18φ切込み		H	約 870kg
3ST-300K			300kVA	SB	990	700	1000	650	350	4-18φ切込み		H	約 1100kg
3ST-400K			400kVA	SB	1020	700	1150	700	380	4-18φ切込み		H	約 1550kg
3ST-500K			500kVA	SB	1140	700	1250	700	380	4-18φ切込み		H	約 1700kg

常時在庫(◎) 非在庫(記号なし)

500VA～15kVA迄の形状は電圧によってV形からSB形に変わる場合があります。
電圧や配線口の取り方によって大きさが変わりますので指定事項をご指示のうえ、図面を請求してください。

形状・寸法図

V形(ブロック式カラー端子台)

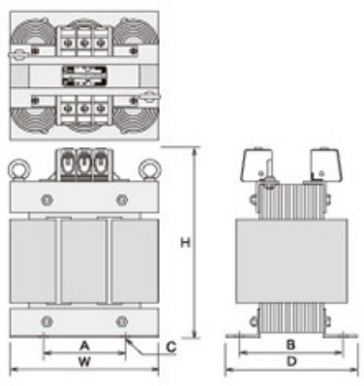

UP形(ねじアップ式端子台)

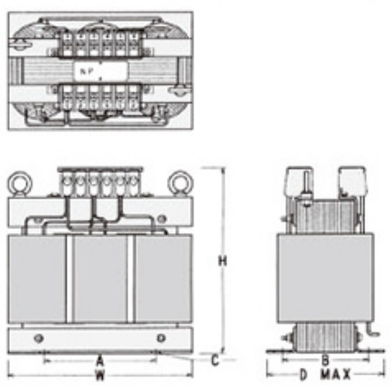

KT形 (端子台)

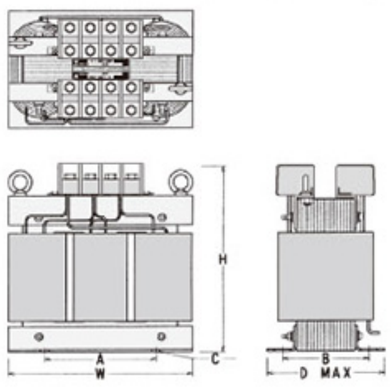

SB形(ベーク端子台)

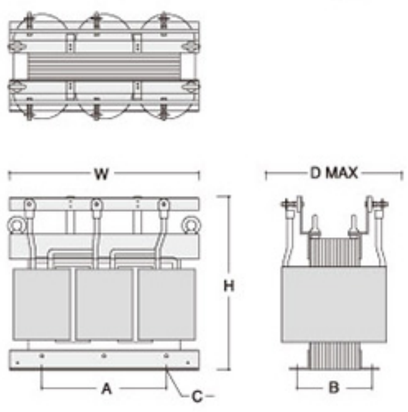

三相 複巻 屋内専用ケース入り トランス THREEPHASE TRANSFORMERS WITH INDOOR CASE

3SKseries 受注生産品 屋内専用ケース

三相 複巻

乾式 A種、B種、F種、H種
屋内専用ケース入り
500VA～500kVA

塗装色：マンセル 5Y7/1

3SK 指定電圧 ー 指定電圧

品番	仕様 1次電圧	仕様 2次電圧	仕様 容量	ケース形状	端子形状	外形寸法(mm) W	外形寸法(mm) D	外形寸法(mm) H	取付寸法(mm) A	取付寸法(mm) B	取付穴(mm) C	端子ネジ(mm)	絶縁種類	重量
3SK-500			500VA	BK-3	V	270	250	220	248	200	6×12		A	約15kg
3SK-1K			1kVA	BK-3.5	V	280	320	350	235	270	12φ		A	約28kg
3SK-1.5K			1.5kVA	BK-3.5	V	280	320	350	235	270	12φ		A	約34kg
3SK-2K			2kVA	BK-3.5	V	280	320	350	235	270	12φ		B	約38kg
3SK-3K			3kVA	BK-3.5	V	280	320	350	235	270	12φ		B	約43kg
3SK-4K			4kVA	BK-4	V	290	360	400	235	310	12φ		B	約53kg
3SK-5K			5kVA	BK-5	V	360	450	500	305	370	12φ		B	約71kg
3SK-6K			6kVA	BK-5	V	360	450	500	305	370	12φ		B	約79kg
3SK-7K			7kVA	BK-5	V	360	450	500	305	370	12φ		B	約83kg
3SK-8K			8kVA	BK-5	V	360	450	500	305	370	12φ		B	約95kg
3SK-10K			10kVA	BK-5	V	360	450	500	305	370	12φ		B	約102kg
3SK-12K			12kVA	BK-6	V	410	500	550	350	440	14φ		F	約120kg
3SK-15K			15kVA	BK-6	V	410	500	550	350	440	14φ		F	約125kg
3SK-20K			20kVA	BK-6.5	UP	410	500	710	350	440	14φ		H	約161kg
3SK-25K	電圧はご指示下さい		25kVA	BK-6.5	UP	410	500	710	350	440	14φ		H	約178kg
3SK-30K			30kVA	BK-7	KT	630	490	525	560	430	16φ		H	約210kg
3SK-35K			35kVA	BK-7	KT	630	490	525	560	430	16φ		H	約215kg
3SK-40K			40kVA	BK-7	KT	630	490	525	560	430	16φ		H	約265kg
3SK-50K			50kVA	BK-8	KT	770	650	695	660	550	16φ		H	約290kg
3SK-60K			60kVA	BK-8	KT	770	650	695	660	550	16φ		H	約360kg
3SK-70K			70kVA	BK-8	KT	770	650	695	660	550	16φ		H	約390kg
3SK-80K			80kVA	BK-8	KT	770	650	695	660	550	16φ		H	約450kg
3SK-100K			100kVA	BK-8	KT	770	650	695	660	550	16φ		H	約500kg
3SK-150K			150kVA	D	SB	1000	700	1200	600	500	4-14φ		H	約800kg
3SK-200K			200kVA	D	SB	1150	750	1450	700	600	4-18φ		H	約1100kg
3SK-250K			250kVA	D	SB	1100	750	1250	700	600	4-18φ		H	約1000kg
3SK-300K			300kVA	D	SB	1150	750	1300	700	600	4-18φ		H	約1250kg
3SK-400K			400kVA	D	SB	1300	850	1550	800	750	4-18φ		H	約1700kg
3SK-500K			500kVA	D	SB	1300	850	1650	800	750	4-18φ		H	約1870kg

常時在庫(◎) 非在庫(記号なし)
標準品は端子台引出しタイプですが、各種部品の取付加工も致します。
500VA～10kVA迄の形状は電圧によってV形からSB形に変わる場合があります。
電圧や配線口の取り方によって大きさが変わりますので指定事項をご指示のうえ、図面を請求してください。

形状・寸法図

A形

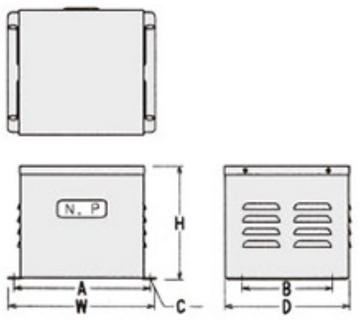

B形

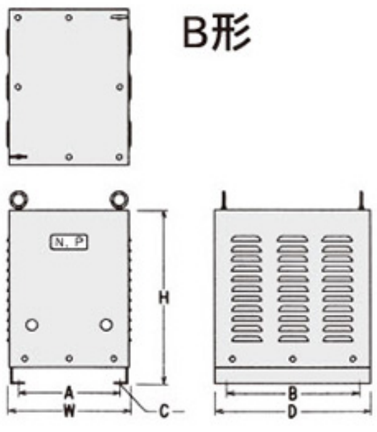

C形

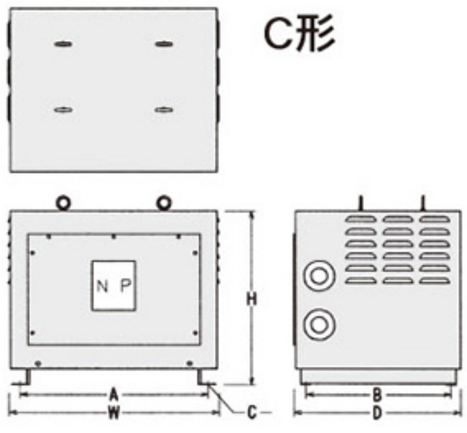

D形

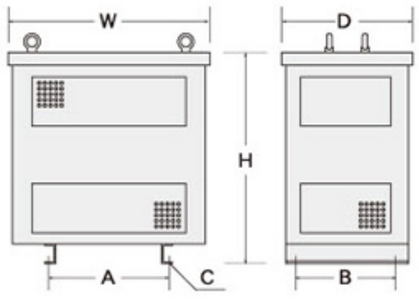

BK/HK series

BK屋内専用／HK屋外専用

単相・三相 複巻

100VA～500kVA

乾式　A種、B種、H種

BK屋内専用

HK屋外専用

塗装色：マンセル 5Y7/1

BK 屋内専用

	品番	適合容量 単相・単巻	適合容量 単相・複巻	適合容量 三相・単巻	適合容量 三相・複巻	ケース形状	外形寸法(mm) W	外形寸法(mm) D	外形寸法(mm) H	取付寸法(mm) A	取付寸法(mm) B	取付穴(mm) C	重量	本体価格
◎	BK-1	500VA以下	200VA以下			A	180	150	135	162	110	5.5×10	約1.3kg	
◎	BK-2	750VA~2kVA	250VA~1kVA	100VA以下	50VA以下	A	215	211	182	200	150	6 ×12	約2.4kg	
◎	BK-3	3k~4kVA	1.2k~2kVA	200VA~1kVA	100VA~500VA	A	270	250	220	248	200	6 ×12	約4.0kg	
◎	BK-3.5	5k~8kVA	2.5k~4kVA	1.5k~6kVA	750VA~3kVA	B	280	320	350	235	270	12φ	約8.0kg	
◎	BK-4	10k~12kVA	5k~6kVA	7k~8kVA	3.5k~4kVA	B	290	360	400	235	310	12φ	約10kg	
◎	BK-5	15k~20kVA	7.5k~10kVA	10k~20kVA	5k~10kVA	B	360	450	500	305	370	12φ	約20kg	
◎	BK-6	25k~50kVA	12k~25kVA	25k~35kVA	12k~18kVA	B	410	500	550	350	440	14φ	約24kg	
◎	BK-6.5			40k~50kVA	20k~25kVA	B	410	500	710	350	440	14φ	約28kg	
◎	BK-7	60k~80kVA		60k~80kVA	30k~40kVA	C	630	490	525	560	430	16φ	約25kg	
◎	BK-8	90k~200kVA	30k~100kVA	90k~200kVA	45k~100kVA	C	770	650	695	660	550	16φ	約50kg	
	BK-150	150kVA				D	950	650	1100	600	500	4-14φ	約90kg	
	BK-200	200kVA				D	1000	700	1250	650	550	4-14φ	約100kg	
	BK-250	250kVA				D	1100	750	1250	700	600	4-18φ	約130kg	
	BK-300	300kVA				D	1150	750	1300	700	600	4-18φ	約150kg	
	BK-400	400kVA				D	1300	850	1550	800	750	4-18φ	約160kg	
	BK-500	500kVA				D	1300	850	1650	800	750	4-18φ	約170kg	

常時在庫(◎) 非在庫(記号なし)

形状・寸法図

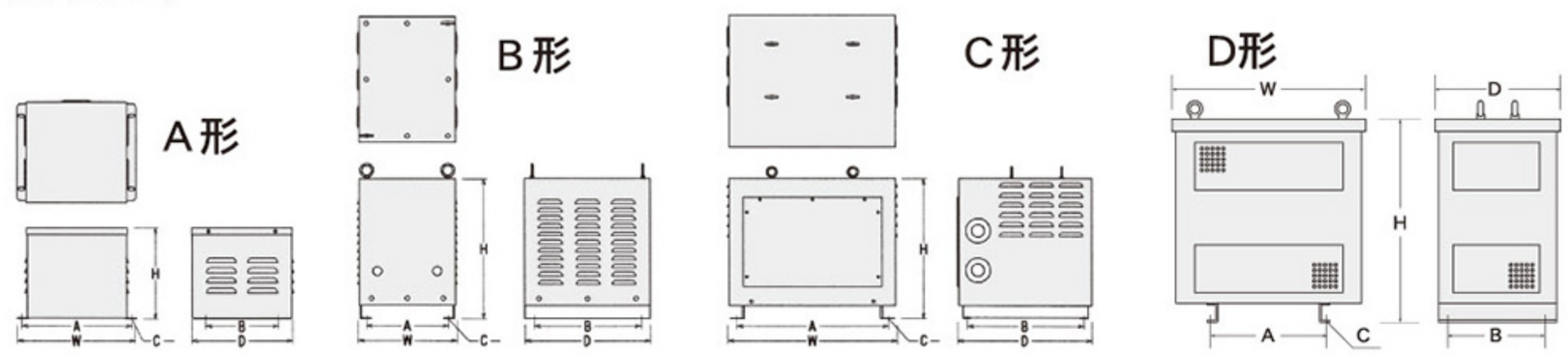

HK 屋外専用

	品番	適合容量 単相・単巻	適合容量 単相・複巻	適合容量 三相・単巻	適合容量 三相・複巻	ケース形状	外形寸法(mm) W	外形寸法(mm) D	外形寸法(mm) H	取付寸法(mm) A	取付寸法(mm) B	取付穴(mm) C	重量	本体価格
◎	HK-3	2kVA以下	1kVA以下	1kVA以下	500VA以下	A	270	260	231	248	200	6 ×12	約4.0kg	
◎	HK-4	3k~12kVA	1.2k~6kVA	1.5k~8kVA	750VA~4kVA	B	420	340	510	350	200	12φ	約19kg	
◎	HK-5	15k~20kVA	7.5k~10kVA	10k~20kVA	5k~10kVA	B	510	410	620	420	300	13φ	約25kg	
◎	HK-6	25k~50kVA	12k~25kVA	25k~50kVA	12k~25kVA	B	600	500	720	520	350	14φ	約40kg	
	HK-7.5	60k~80kVA	30k~40kVA	60k~80kVA	30k~40kVA	C	650	550	900	570	350	14φ	約53kg	
	HK-8.5	90k~200kVA	45k~100kVA	90k~200kVA	45k~100kVA	C	750	650	1100	660	400	14φ	約75kg	

常時在庫(◎) 非在庫(記号なし)

形状・寸法図

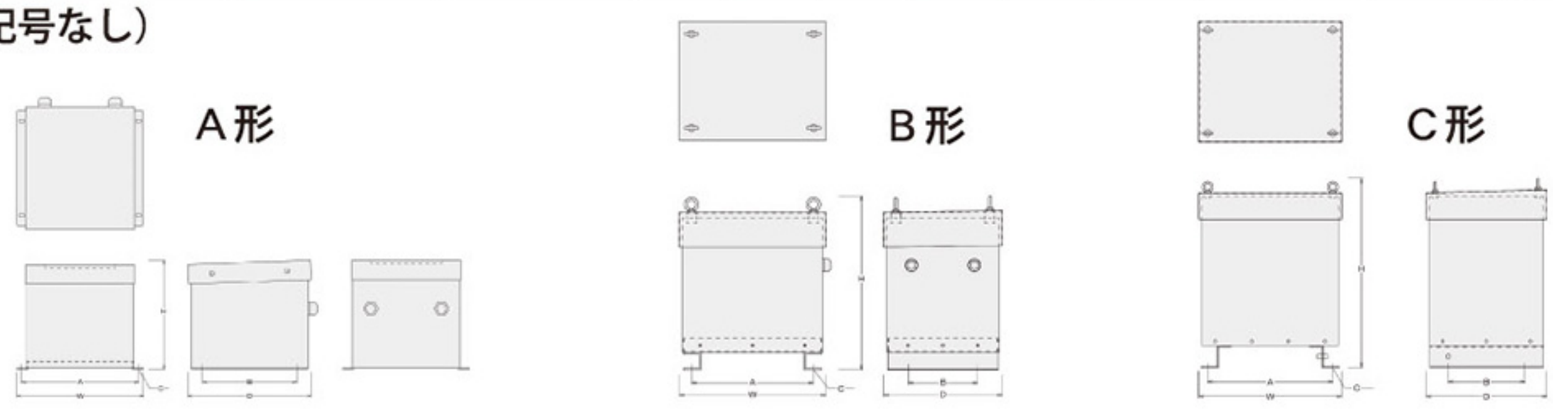

太陽光発電システム用変圧器　SOLAR POWER SYSTEM TRANSFORMERS

太陽光発電システム用変圧器・パワコン用架台付トランス




太陽光発電システムの、パワーコンディショナー出力回路で、V(S)相を接続するために絶縁トランスが必要になります。又電力会社の系統に直結するには、昇圧又は降圧トランスが必要な場合があります。

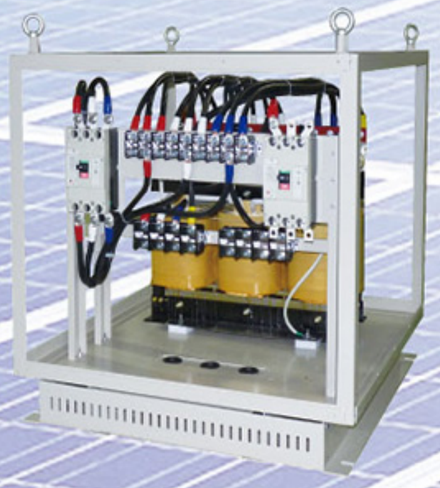
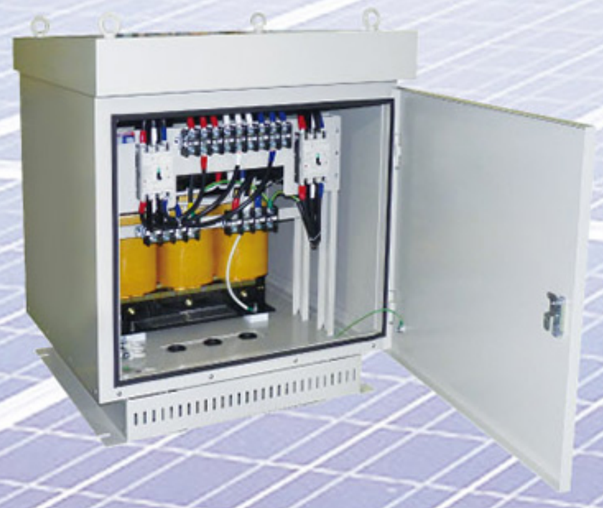

パワコン用架台付トランス

パワコン（PCS）設置架台付の省スペース仕様

太陽光発電システムにおいて、太陽光パネル・パワーコンディショナーからの直流電流及びサージが系統側に混入することを防止します。

系統側と太陽光発電システムを電気的に絶縁し、又本来のトランス機能によりパワーコンディショナーの電圧を系統側電圧に調整・変圧が可能です。

＊＊＊10kVA から 250kVA まで幅広く対応できます。＊＊＊
トランスのみの場合 500kVA まで対応可能

3HK 三相 420V－210V－E

品　番	仕様 1次電圧	仕様 2次電圧	仕様 容量	ケース形状	端子形状	外形寸法 (mm) W	外形寸法 (mm) D	外形寸法 (mm) H	取付寸法 (mm) A	取付寸法 (mm) B	取付穴(mm) C	重量
3HK-10KE	電圧はご指示ください 例 PCS 側 440V	例系統側 210V	10kVA	HK-5	V	510	410	620	420	300	13φ	約 110kg
3HK-20KE			20kVA	HK-6	UP	600	500	720	520	350	14φ	約 180kg
3HK-25KE			25kVA	HK-6	UP	600	500	720	520	350	14φ	約 190kg
3HK-30KE			30kVA	HK-7.5	KT	650	550	900	570	350	14φ	約 250kg
3HK-40KE			40kVA	HK-7.5	KT	650	550	900	570	350	14φ	約 255kg
3HK-50KE			50kVA	HK-8.5	KT	750	650	1100	660	400	14φUカット	約 330kg
3HK-60KE			60kVA	HK-8.5	KT	750	650	1100	660	400	14φUカット	約 390kg
3HK-75KE			75kVA	HK-8.5	KT	750	650	1100	660	400	14φUカット	約 435kg
3HK-100KE			100kVA	HK-8D	KT	1000	800	1300	850	500	14φUカット	約 570kg
3HK-150KE			150kVA	HK-8D	SB	1000	800	1300	850	500	14φUカット	約 830kg
3HK-200KE			200kVA	特注ケース	SB	1150	900	1300	1000	600	14φ	約 850kg
3HK-250KE			250kVA	特注ケース	SB	1300	1050	1550	1000	750	18φ	約1200kg

環境負荷物質フリー（RoHS2）指令に対応

耐雷トランス　SURGE CUT TRANSFORMERS

SSC/3SC series　耐雷で発生するサージを減衰

単相 複巻　三相 複巻

サージ吸収素子・避雷器
コンデンサー
静電シールド

SSC 100V-E－100V-E　単相 複巻

品番	仕様 1次電圧	仕様 2次電圧	仕様 容量	端子形状	外形寸法(mm) W	D	H	取付寸法(mm) A	B	C	取付穴(mm) E	F	端子ネジ(mm)	絶縁種類	重量	本体価格
SSC-1000	100V-0-E	100V-0-E	1 kVA	V	200	225	270	138	130		10×30		5	F	約20kg	
SSC-1500			1.5 kVA	V	200	255	270	138	160		10×30		5	F	約26kg	
SSC-2000			2 kVA	V	200	255	270	138	160		10×30		5	F	約27kg	
SSC-3000			3 kVA	V	250	260	300	170	160		10×30		5	F	約45kg	
SSC-4000			4 kVA	V	260	300	480	150	160		11φ		5	F	約60kg	
SSC-5000			5 kVA	UP	280	320	480	150	180		11φ		8	F	約65kg	
SSC-7500			7.5 kVA	UP	330	380	520	200	180		13φ		8	H	約100kg	
SSC-10K			10 kVA	UP	330	400	520	200	190		13φ		8	H	約110kg	
SSC-15K			15 kVA	KT	400	400	550	200	200		13×20		M10	H	約150kg	
SSC-20K			20 kVA	KT	430	380	630	200	200		16φ		M10	H	約190kg	

常時在庫(◎) 非在庫(記号なし)　●特注品も対応できます。

三相 耐雷　THREEPHASE SURGE CUT TRANSFORMERS

3SC 200V-E－200V-E　三相 複巻

品番	仕様 1次電圧	仕様 2次電圧	仕様 容量	端子形状	外形寸法(mm) W	D	H	取付寸法(mm) A	B	C	取付穴(mm) E	F	端子ネジ(mm)	絶縁種類	重量	本体価格
3SC-10K	200V-0-E	200V-0-E	10 kVA	UP	450	350	520	250	210		13×20		M8	H	約150kg	
3SC-20K			20 kVA	UP	510	390	550	300	250		16φ		M8	H	約190kg	
3SC-30K			30 kVA	KT	600	400	650	300	250		16φ		M8	H	約240kg	

常時在庫(◎) 非在庫(記号なし)　●特注品も対応できます。

●雷によって発生するサージを減衰させ
　サージに弱い電子機器を安全に保護します。

用途
●通信、道路交通システムの電源に、
●マイクロウエーブ、電光表示盤の電源に、
●セキュリティーシステム、ロボットの制御装置に、

形状・寸法図

SSC

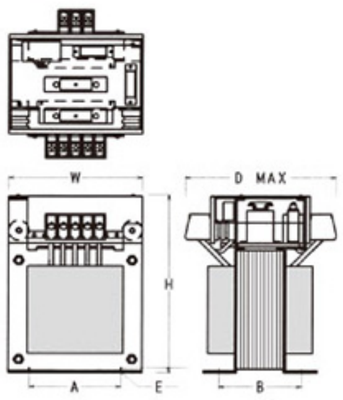

3SC

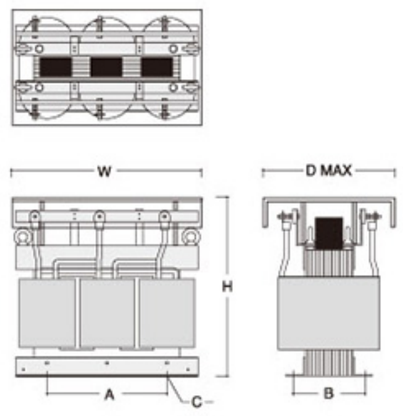

通信、道路交通システム、マイクロウェーブ、セキュリティーシステム
ロボットの制御装置、電光掲示板等に、
雷によって発生するサージを減衰させサージに弱い電子機器を安全に保護します。

SSC

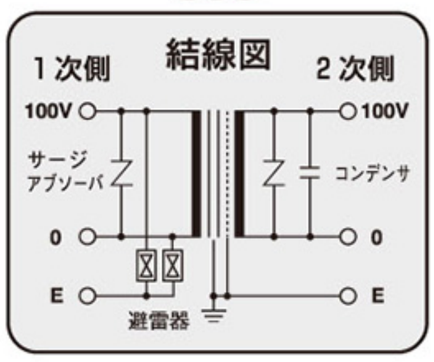

3SC

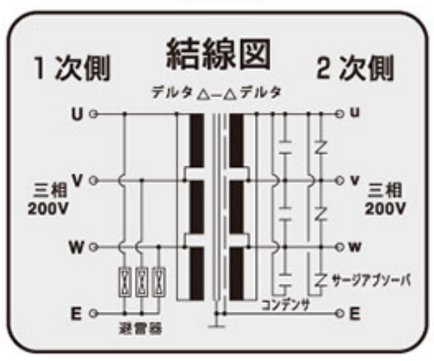

サージ吸収トランス　SURGE PROTECT TRANSFORMERS

VS series　サージ・ノイズを吸収し周辺機器を保護　IP2X対応

単相 複巻

サージ吸収素子・コンデンサー
静電シールド・電流ヒューズ内蔵

VS 100·110V-F－100～220V-E

品番	仕様 1次電圧	仕様 2次電圧	仕様 容量	ヒューズ(A)	端子形状	外形寸法(mm) W	D	H	取付寸法(mm) A	B	C	取付穴(mm) E	F	端子ネジ(mm)	絶縁種類	重量	本体価格
VS-1150	110V－100V－0－F	110V－100V－0－E	50VA	2•	UP	77	95	92	55	54	35	4.5×8	4	4	A	約1.6kg	
VS-11100			100VA	3•	UP	96	102	103	59	60	40	5.5×10	4	4	E	約2.7kg	
VS-11200			200VA	5•	UP	108	117	118	75	73	48	6 ×10	4	4	E	約4.4kg	
VS-11300			300VA	7•	UP	128	100	131	97	70	68	6.5×12	5	4	E	約5.0kg	
VS-11500			500VA	10•	UP	146	122	155	110	72	76	6.5×12	5	5	E	約7.3kg	
VS-11750			750VA	15•	UP	146	150	155	110	92	76	6.5×12	5	5	E	約10kg	
VS-111K			1kVA	20•	UP	146	172	155	110	122	76	6.5×12	5	5	E	約13kg	

VS 200·220V-F－100～220V-E

品番	仕様 1次電圧	仕様 2次電圧	仕様 容量	ヒューズ(A)	端子形状	外形寸法(mm) W	D	H	取付寸法(mm) A	B	C	取付穴(mm) E	F	端子ネジ(mm)	絶縁種類	重量	本体価格
VS-2150	220V－200V－0－F	110V－100V－0－E	50VA	1•	UP	77	95	92	55	54	35	4.5×8	4	4	A	約1.6kg	
VS-21100			100VA	2•	UP	96	102	103	59	60	40	5.5×10	4	4	E	約2.7kg	
VS-21200			200VA	3•	UP	108	117	118	75	73	48	6 ×10	4	4	E	約4.4kg	
VS-21300			300VA	4•	UP	128	100	131	97	70	68	6.5×12	5	4	E	約5.0kg	
VS-21500			500VA	7•	UP	146	122	155	110	72	76	6.5×12	5	5	E	約7.3kg	
VS-21750			750VA	8•	UP	146	150	155	110	92	76	6.5×12	5	5	E	約10kg	
VS-211K			1kVA	10•	UP	146	172	155	110	122	76	6.5×12	5	5	E	約13kg	
VS-2250	220V－200V－0－F	220V－200V－0－E	50VA	1•	UP	77	95	92	55	54	35	4.5×8	4	4	A	約1.6kg	
VS-22100			100VA	2•	UP	96	102	103	59	60	40	5.5×10	4	4	E	約2.7kg	
VS-22200			200VA	3•	UP	108	117	118	75	73	48	6 ×10	4	4	E	約4.4kg	
VS-22300			300VA	4•	UP	128	100	131	97	70	68	6.5×12	5	4	E	約5.0kg	
VS-22500			500VA	7•	UP	146	122	155	110	72	76	6.5×12	5	5	E	約7.3kg	
VS-22750			750VA	8•	UP	146	150	155	110	92	76	6.5×12	5	5	E	約10kg	
VS-221K			1kVA	10•	UP	146	172	155	110	122	76	6.5×12	5	5	E	約13kg	

常時在庫(◎)　非在庫(記号なし)　●LED(通電表示)付も製作可

- ●誘導雷の電源回路保護
- ●誘導負荷スイッチングサージ・ノイズの吸収
- ●電路から通じて侵入するサージ・ノイズの吸収
- ●静電気による放電の阻止
- ●変圧器及び周辺機器の保護

電流ヒューズ

- • 5.2　20m/m 使用
- • 6.4　30m/m 使用

形状・寸法図　UP形（ねじアップ式端子台）

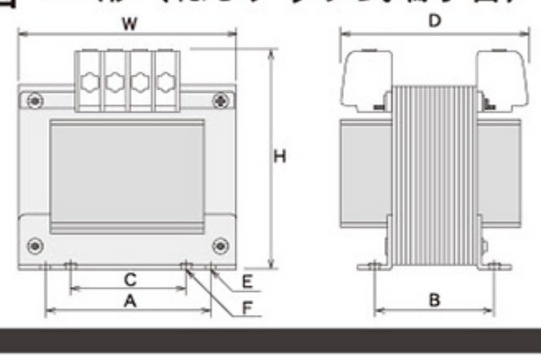

LB-E / ELB-E series

一次側にブレーカーを装備、トランス本体・二次側負荷装置の保護　IP2X対応

単相 複巻
ブレーカー
通電表示
静電シールド
青色LEDで通電表示

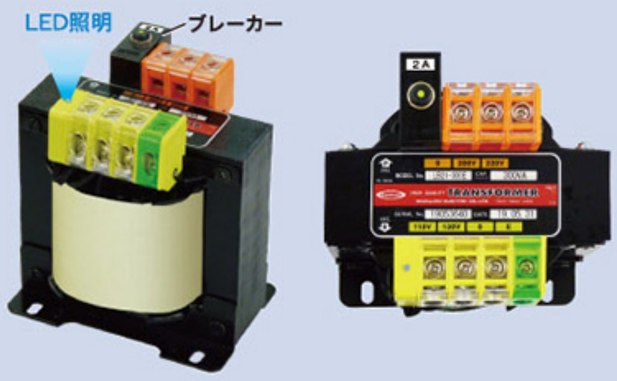

単相 複巻
漏電ブレーカー
通電表示
静電シールド
青色LEDで通電表示

LB21-E 200·220V－100·110V-E

品番	仕様 1次電圧	仕様 2次電圧	仕様 容量	サーキットプロテクタ	端子形状	外形寸法(mm) W	D	H	取付寸法(mm) A	B	C	取付穴(mm) E	F	端子ネジ(mm)	絶縁種類	重量
LB21-200E	220V－200V－0	110V－100V－0－E	200VA	2A	UP	108	126	118	75	73	48	6×10	4	4	E	約4.2kg
LB21-300E			300VA	2A	UP	128	111	131	97	70	68	6.5×12	5	4	E	約5.0kg
LB21-500E			500VA	3.15A	UP	146	126	145	110	72	76	6.5×12	5	4	E	約7.0kg
LB21-1KE			1kVA	6.3A	UP	146	166	145	110	122	76	6.5×12	5	4	E	約12.2kg
LB21-1.5KE			1.5kVA	10A	UP	180	170	190	120	114				5	B	約17.6kg
LB21-2KE			2kVA	12A	UP	180	190	190	120	134				5	B	約22kg
LB21-3KE			3kVA	20A	UP	200	190	220	138	144				5	F	約30kg

常時在庫(◎) 非在庫(記号なし)　　● サーキットプロテクタの容量は変更できます。

ELB21-E 200·220V－100·110V-E 漏電ブレーカー

品番	仕様 1次電圧	仕様 2次電圧	仕様 容量	サーキットプロテクタ	端子形状	外形寸法(mm) W	D	H	取付寸法(mm) A	B	C	取付穴(mm) E	F	端子ネジ(mm)	絶縁種類	重量
ELB21-300E	220V－200V－0	110V－100V－0－E	300VA	3.15A	UP	146	117	165	110	62	76	6.5×12	5	4	E	約6.0kg
ELB21-500E			500VA	6.3A	UP	146	127	165	110	72	76	6.5×12	5	4	E	約7.0kg
ELB21-750E			750VA	10A	UP	146	155	165	110	92	76	6.5×12	5	4	E	約9.2kg
ELB21-1KE			1kVA	10A	UP	146	185	165	110	122	76	6.5×12	5	4	E	約12.2kg
ELB21-1.5KE			1.5kVA	15A	UP	180	170	210	120	114		10×20		5	B	約17.6kg

常時在庫(◎) 非在庫(記号なし)
◎ 常時在庫品は即納できます。

一次側にブレーカーを装備、トランス本体・二次側負荷装置の保護が可能です。
(青色 LED 通電表示付)

トランスの一次側にブレーカーを装備することにより、二次側の負荷装置・電気機器等において異常な電流が流れた場合に、電力の供給を自動的に止めることができます。トランスの一次側に異常な過電流等が発生しても電源元から電力供給を止めることができます。
ブレーカースイッチを押せば簡単に復旧できます。
又トランスの二次側に青色 LED 通電表示を設けております。

形状・寸法図

UP形(ねじアップ式端子台)

LB-E

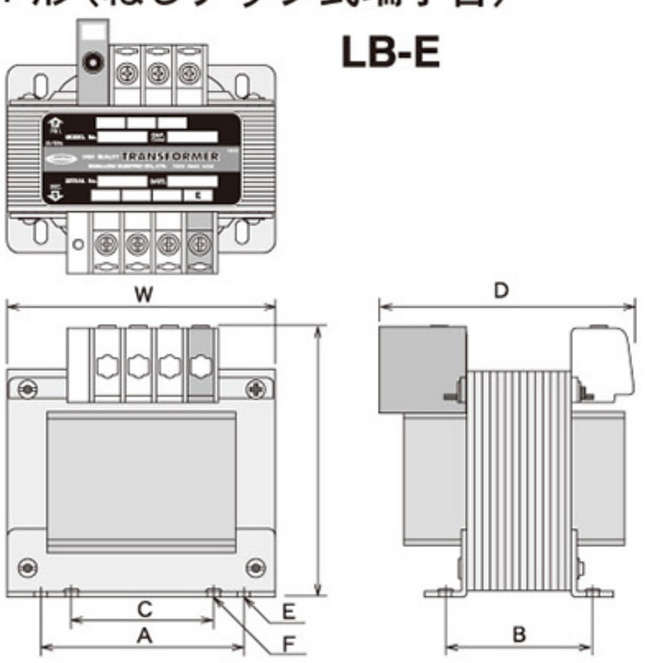

ELB-E

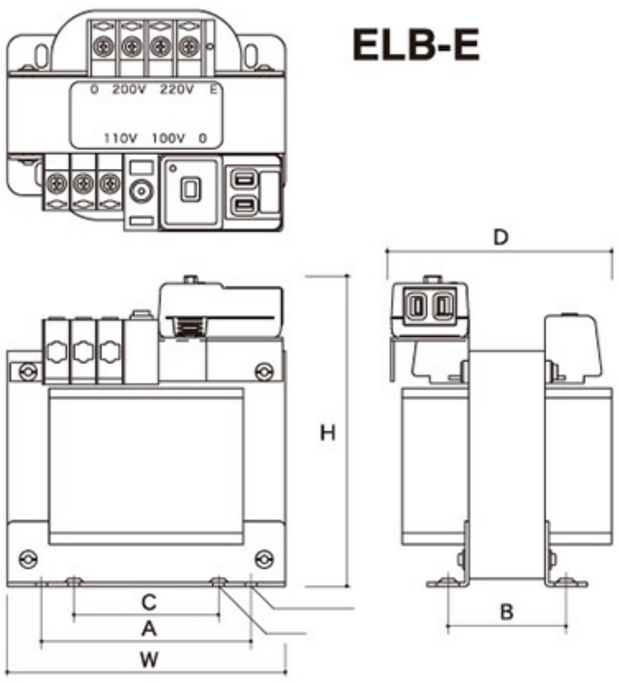

LB-E

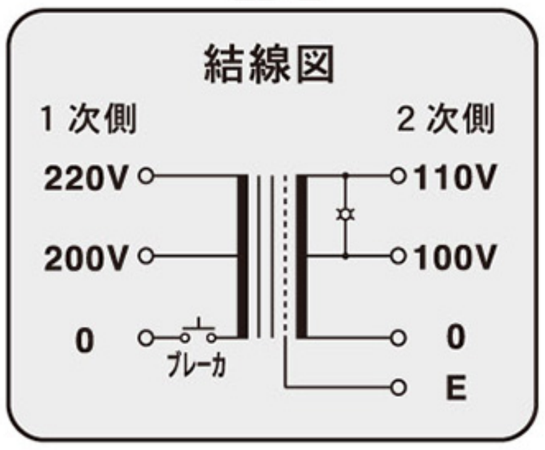

ELB-E

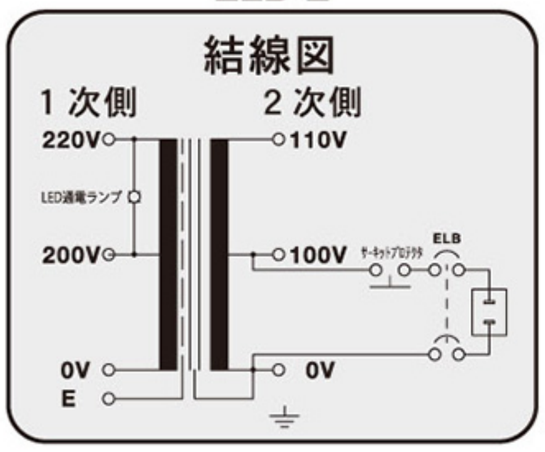

CL-A/CL-E series

出力コンセント•LED照明•サーキットプロテクタ　IP2X対応

単相 複巻
ACコンセント
ブレーカー
通電表示
接地端子

白色 LED で通電表示

単相 複巻
ACコンセント
ブレーカー
通電表示
静電シールド
接地端子

白色 LED で通電表示

CL21-A 200·220V－100V

	品番	仕様 1次電圧	仕様 2次電圧	仕様 容量	出力コンセント LED照明付	サーキットプロテクタ	入力端子形状	外形寸法(mm) W	D	H	取付寸法(mm) A	B	C	取付穴(mm) E	F	端子ネジ(mm)	絶縁種類	重量
◎	CL21-1A	220V-200V-0	100V コンセント	100VA	100V 1Amax	1A	UP	96	116	106	59	60	40	5.5X10	4	4	E	約2.7kg
◎	CL21-2A			200VA	100V 2Amax	2A	UP	108	128	119	75	73	48	6 X10	4	4	E	約4.4kg
◎	CL21-3A			300VA	100V 3Amax	3.15A	UP	128	123	131	97	70	68	6.5X12	5	4	E	約5.8kg

CL41-A 380·400·440V－100V

品番	仕様 1次電圧	仕様 2次電圧	仕様 容量	出力コンセント LED照明付	サーキットプロテクタ	入力端子形状	外形寸法(mm) W	D	H	取付寸法(mm) A	B	C	取付穴(mm) E	F	端子ネジ(mm)	絶縁種類	重量
CL41-1A	440V-400V-380V-0	100V コンセント	100VA	100V 1Amax	1A	UP	96	116	106	59	60	40	5.5X10	4	4	E	約2.7kg
CL41-2A			200VA	100V 2Amax	2A	UP	108	128	119	75	73	48	6 X10	4	4	E	約4.4kg
CL41-3A			300VA	100V 3Amax	3.15A	UP	128	123	131	97	70	68	6.5X12	5	4	E	約5.8kg

常時在庫(◎) 非在庫(記号なし)　●入力側・・・保護ヒューズ付も製作できます。

CL21-E 200·220V－100·110V-E

	品番	仕様 1次電圧	仕様 2次電圧	仕様 容量	出力コンセント LED照明付	サーキットプロテクタ	入力端子形状	外形寸法(mm) W	D	H	取付寸法(mm) A	B	C	取付穴(mm) E	F	端子ネジ(mm)	絶縁種類	重量
◎	CL21-300E	220V-200V-0	110V-100V-0-E	300VA	100V 3Amax	3.15A	UP	146	117	145	110	62	76	6.5X12	5	4	E	約 6kg
◎	CL21-500E			500VA	100V 5Amax	6.3A	UP	146	127	145	110	72	76	6.5X12	5	4	E	約7.0kg
◎	CL21-750E			750VA	100V 7.5Amax	10A	UP	146	155	145	110	92	76	6.5X12	5	4	E	約9.2kg
◎	CL21-1000E			1kVA	100V 10Amax	10A	UP	146	185	145	110	122	76	6.5X12	5	4	E	約12.2kg

CL41-E 380·400·440V－100·110V-E

品番	仕様 1次電圧	仕様 2次電圧	仕様 容量	出力コンセント LED照明付	サーキットプロテクタ	入力端子形状	外形寸法(mm) W	D	H	取付寸法(mm) A	B	C	取付穴(mm) E	F	端子ネジ(mm)	絶縁種類	重量
CL41-300E	440V-400V-380V-0	110V-100V-0-E	300VA	100V 3Amax	3.15A	UP	146	117	145	110	62	76	6.5X12	5	4	E	約 6kg
CL41-500E			500VA	100V 5Amax	6.3A	UP	146	127	145	110	72	76	6.5X12	5	4	E	約7.0kg
CL41-750E			750VA	100V 7.5Amax	10A	UP	146	155	145	110	92	76	6.5X12	5	4	E	約9.2kg
CL41-1000E			1kVA	100V 10Amax	10A	UP	146	185	145	110	122	76	6.5X12	5	4	E	約12.2kg

常時在庫(◎) 非在庫(記号なし)　● 特注品も対応できます。　● サーキットプロテクタの容量は変更できます。

形状・寸法図

UP形
(ねじアップ式端子台)

CL-A

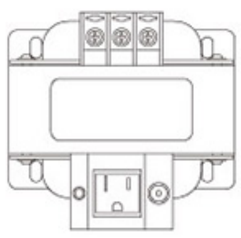

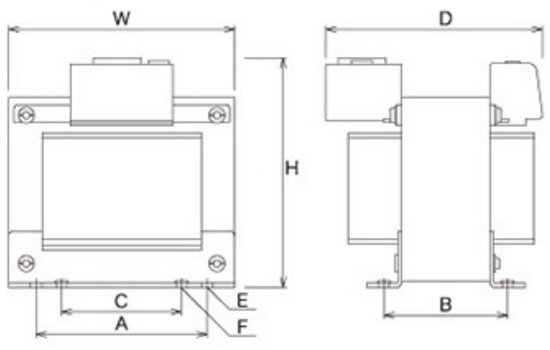

CL-E

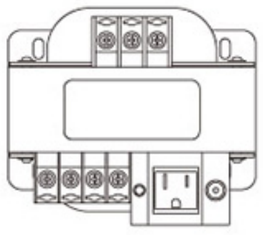

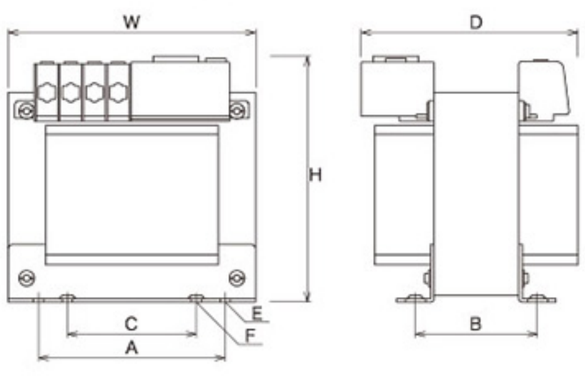

CL21-A

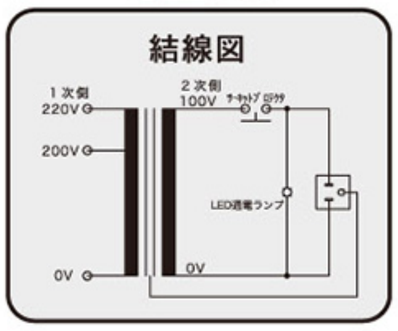

CL41-A

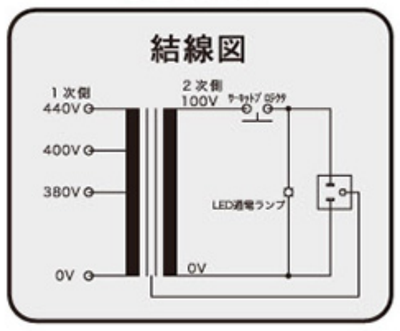

CL21-E

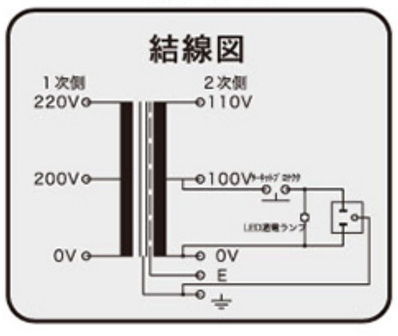

CL41-E

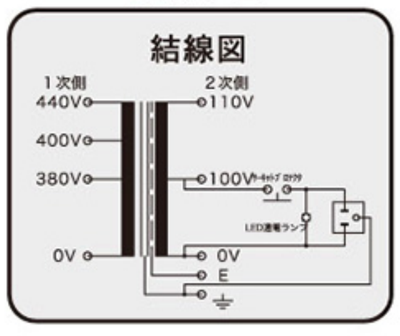

PI-E series

プッシュイン端子台・単線・棒端子を差し込むだけで結線終了　IP2X対応

単相 複巻
静電シールド

PI21-E 200·220V－100·110V-E

品番	仕様 1次電圧	仕様 2次電圧	仕様 容量	端子形状	外形寸法(mm) W	D	H	取付寸法(mm) A	B	C	取付穴(mm) E	F	端子ネジ(mm)	絶縁種類	重量	本体価格
PI21-50E	220V－200V－0	110V－100V－0－E	50VA	PI	77	90	92	55	54	35	4.5×8	4	4	A	約1.2kg	
PI21-100E			100VA	PI	96	102	103	59	60	40	5.5×10	4	4	E	約2.5kg	
PI21-200E			200VA	PI	108	117	118	75	73	48	6 ×10	4	4	E	約4.2kg	
PI21-300E			300VA	PI	128	100	131	97	70	68	6.5×12	5	4	E	約5.0kg	
PI21-500E			500VA	PI	146	122	145	110	72	76	6.5×12	5	4	E	約7.0kg	
PI21-750E			750VA	PI	146	150	145	110	92	76	6.5×12	5	4	E	約9.2kg	
PI21-1000E			1kVA	PI	146	180	145	110	122	76	6.5×12	5	4	E	約12.2kg	

PI41-E 380·400·440V－100·110V-E

PI41-50E	440V－400V－380V－0	110V－100V－0－E	50VA	PI	77	90	92	55	54	35	4.5×8	4	4	A	約1.2kg	
PI41-100E			100VA	PI	96	102	103	59	60	40	5.5×10	4	4	E	約2.5kg	
PI41-200E			200VA	PI	108	117	118	75	73	48	6 ×10	4	4	E	約4.2kg	
PI41-300E			300VA	PI	128	100	131	97	70	68	6.5×12	5	4	E	約5.0kg	
PI41-500E			500VA	PI	146	122	145	110	72	76	6.5×12	5	4	E	約7.0kg	
PI41-750E			750VA	PI	146	150	145	110	92	76	6.5×12	5	4	E	約9.2kg	
PI41-1000E			1kVA	PI	146	180	145	110	122	76	6.5×12	5	4	E	約12.2kg	

PI42-E 380·400·440V－200·220V-E

PI42-50E	440V－400V－380V－0	220V－200V－0－E	50VA	PI	77	90	92	55	54	35	4.5×8	4	4	A	約1.2kg	
PI42-100E			100VA	PI	96	102	103	59	60	40	5.5×10	4	4	E	約2.5kg	
PI42-200E			200VA	PI	108	117	118	75	73	48	6 ×10	4	4	E	約4.2kg	
PI42-300E			300VA	PI	128	100	131	97	70	68	6.5×12	5	4	E	約5.0kg	
PI42-500E			500VA	PI	146	122	145	110	72	76	6.5×12	5	4	E	約7.0kg	
PI42-750E			750VA	PI	146	150	145	110	92	76	6.5×12	5	4	E	約9.2kg	
PI42-1000E			1kVA	PI	146	180	145	110	122	76	6.5×12	5	4	E	約12.2kg	

常時在庫(◎)　非在庫(記号なし)　●特注品も対応できます。

特許取得

差し込むだけで結線ができるトランス

●結線の仕方

●単線・棒端子は差し込むだけ、IV線はマイナスドライバーで、バネを押して差し込めば結線ができます。

●マイナスドライバーでバネを押せば電線を取り外すことができます。

電気安全環境研究所(JET)　製品名:端子台BT-20 600V15A
適用規格:電流通電試験 Pass :温度上昇試験 Pass :引張り試験 Pass

PI 21-E

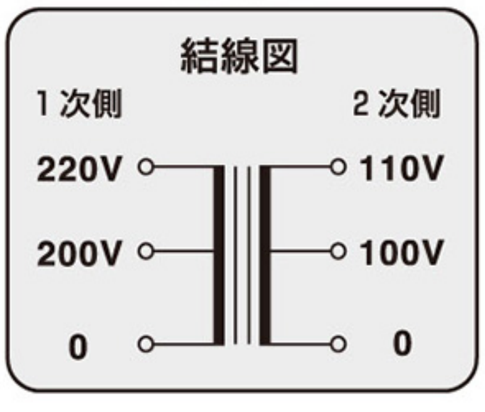

PI 41-E (PI 42-E)

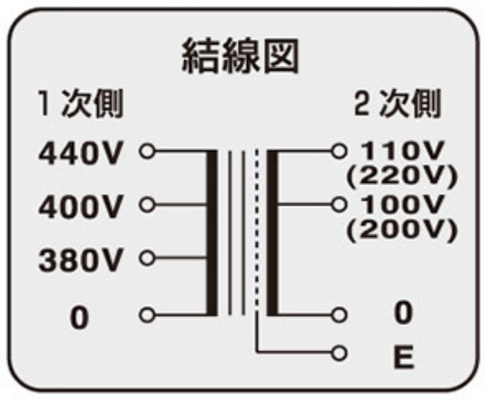

M-EL series

1台で6通りの入力電圧に対応（入力側に±10・20Vタップ）

IP2X対応

単相 複巻

マルチタップ
通電表示
静電シールド
接地端子
青色LEDで通電表示

M21-EL 190·200·210·220·230·240V－100·110·120V-E

	品番	仕様 1次電圧	仕様 2次電圧	仕様 容量	端子形状	外形寸法(mm) W	D	H	取付寸法(mm) A	B	C	取付穴(mm) E	F	端子ネジ(mm)	絶縁種類	重量	本体価格
	M21-200EL	(240V) 230V (220V) (210V) 200V (190V) 0	120V 110V 100V 0 E	200VA	UP	108	115	116	75	73	48	6 ×10	4	4	E	約4.3kg	21,500
	M21-300EL			300VA	UP	128	100	128	97	70	68	6.5×12	5	4	E	約5.0kg	26,500
◎	M21-500EL			500VA	UP	146	120	143	110	82	76	6.5×12	5	4	E	約8.8kg	35,000
◎	M21-750EL			750VA	UP	146	140	143	110	102	76	6.5×12	5	4	E	約 11kg	42,000
◎	M21-1KEL			1kVA	UP	146	175	143	110	127	76	6.5×12	5	4	E	約13.6kg	46,000
	M21-1.5KEL			1.5kVA	UP	180	160	190	120	114		10×20		5	B	約19kg	68,000
	M21-2KEL			2kVA	UP	180	180	190	120	134		10×20		5	B	約23kg	78,000
	M21-3KEL			3kVA	UP	200	200	220	138	144		10×20		5	F	約30kg	110,000
	M21-4KEL			4kVA	UP	250	220	240	170	148		10×20		5	F	約43kg	140,000
	M21-5KEL			5kVA	UP	250	240	240	170	168		10×20		5	F	約48kg	155,000

M41-EL 380·400·420·440·460·480V－100·110·120V-E

	M41-200EL	(480V) 460V (440V) (420V) 400V (380V) 0	120V 110V 100V 0 E	200VA	UP	108	115	116	75	73	48	6 ×10	4	4	E	約4.3kg	21,500
	M41-300EL			300VA	UP	128	100	128	97	70	68	6.5×12	5	4	E	約5.0kg	26,500
	M41-500EL			500VA	UP	146	120	143	110	82	76	6.5×12	5	4	E	約8.8kg	35,000
	M41-750EL			750VA	UP	146	140	143	110	102	76	6.5×12	5	4	E	約 11kg	42,000
	M41-1KEL			1kVA	UP	146	175	143	110	127	76	6.5×12	5	4	E	約13.6kg	46,000
	M41-1.5KEL			1.5kVA	UP	180	160	190	120	114		10×20		5	B	約19kg	68,000
	M41-2KEL			2kVA	UP	180	180	190	120	134		10×20		5	B	約23kg	78,000
	M41-3KEL			3kVA	UP	200	200	220	138	144		10×20		5	F	約30kg	110,000
	M41-4KEL			4kVA	UP	250	220	240	170	148		10×20		5	F	約43kg	140,000
	M41-5KEL			5kVA	UP	250	240	240	170	168		10×20		5	F	約48kg	155,000

M42-EL 380·400·420·440·460·480V－200·220·240V-E

	M42-200EL	(480V) 460V (440V) (420V) 400V (380V) 0	240V 220V 200V 0 E	200VA	UP	108	115	116	75	73	48	6 ×10	4	4	E	約4.3kg	21,500
	M42-300EL			300VA	UP	128	100	128	97	70	68	6.5×12	5	4	E	約5.0kg	26,500
	M42-500EL			500VA	UP	146	120	143	110	82	76	6.5×12	5	4	E	約8.8kg	35,000
	M42-750EL			750VA	UP	146	140	143	110	102	76	6.5×12	5	4	E	約 11kg	42,000
	M42-1KEL			1kVA	UP	146	175	143	110	127	76	6.5×12	5	4	E	約13.6kg	46,000
	M42-1.5KEL			1.5kVA	UP	180	160	190	120	114		10×20		5	B	約19kg	68,000
	M42-2KEL			2kVA	UP	180	180	190	120	134		10×20		5	B	約23kg	78,000
	M42-3KEL			3kVA	UP	200	200	220	138	144		10×20		5	F	約30kg	110,000
	M42-4KEL			4kVA	UP	250	220	240	170	148		10×20		5	F	約43kg	140,000
	M42-5KEL			5kVA	UP	250	240	240	170	168		10×20		5	F	約48kg	155,000

常時在庫（◎）非在庫（記号なし）

M21-EL

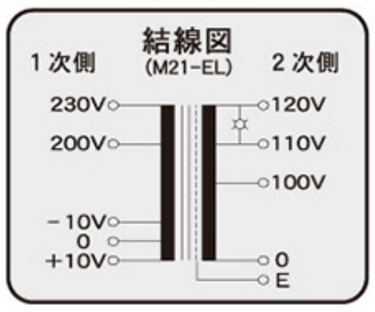

M41-EL（M42-EL）

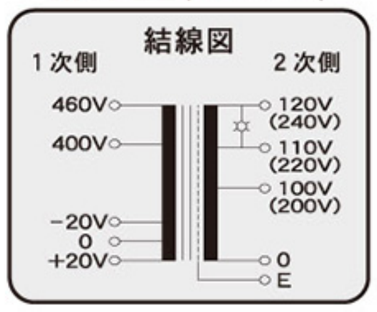

M-E series

1台で6通りの入力電圧に対応（入力側に±10・20Vタップ）　IP2X対応

単相 複巻
マルチタップ
静電シールド
接地端子



M21-E　190·200·210·220·230·240V－100·110·120V-E

	品番	仕様 1次電圧	仕様 2次電圧	仕様 容量	端子形状	外形寸法(mm) W	D	H	取付寸法(mm) A	B	C	取付穴(mm) E	F	端子ネジ(mm)	絶縁種類	重量	本体価格
◎	M21-200E	(240V) 230V (220V) (210V) 200V (190V) 0	120V 110V 100V 0 E	200VA	UP	108	115	116	75	73	48	6 ×10	4	4	E	約4.3kg	20,000
◎	M21-300E			300VA	UP	128	100	128	97	70	68	6.5×12	5	4	E	約5.0kg	24,000
◎	M21-500E			500VA	UP	146	120	143	110	82	76	6.5×12	5	4	E	約8.8kg	33,000
◎	M21-750E			750VA	UP	146	140	143	110	102	76	6.5×12	5	4	E	約 11kg	40,000
◎	M21-1KE			1 kVA	UP	146	175	143	110	127	76	6.5×12	5	4	E	約13.6kg	44,000
	M21-1.5KE			1.5kVA	UP	180	160	190	120	114		10×20		5	B	約19kg	65,000
◎	M21-2KE			2 kVA	UP	180	180	190	120	134		10×20		5	B	約23kg	73,000
	M21-3KE			3 kVA	UP	200	200	220	138	144		10×20		5	F	約30kg	105,000
	M21-4KE			4 kVA	UP	250	220	240	170	148		10×20		5	F	約40kg	135,000
	M21-5KE			5 kVA	UP	250	240	240	170	168		10×20		5	F	約48kg	150,000

M41-E　380·400·420·440·460·480V－100·110·120V-E

	M41-200E	(480V) 460V (440V) (420V) 400V (380V) 0	120V 110V 100V 0 E	200VA	UP	108	115	116	75	73	48	6 ×10	4	4	E	約4.3kg	20,000
	M41-300E			300VA	UP	128	100	128	97	70	68	6.5×12	5	4	E	約5.0kg	24,000
	M41-500E			500VA	UP	146	120	143	110	82	76	6.5×12	5	4	E	約8.8kg	33,000
	M41-750E			750VA	UP	146	140	143	110	102	76	6.5×12	5	4	E	約 11kg	40,000
	M41-1KE			1 kVA	UP	146	175	143	110	127	76	6.5×12	5	4	E	約13.6kg	44,000
	M41-1.5KE			1.5kVA	UP	180	160	190	120	114		10×20		5	B	約19kg	65,000
	M41-2KE			2 kVA	UP	180	180	190	120	134		10×20		5	B	約23kg	73,000
	M41-3KE			3 kVA	UP	200	200	220	138	144		10×20		5	F	約30kg	105,000
	M41-4KE			4 kVA	UP	250	220	240	170	148		10×20		5	F	約40kg	135,000
	M41-5KE			5 kVA	UP	250	240	240	170	168		10×20		5	F	約48kg	150,000

M42-E　380·400·420·440·460·480V－200·220·240V-E

	M42-200E	(480V) 460V (440V) (420V) 400V (380V) 0	240V 220V 200V 0 E	200VA	UP	108	115	116	75	73	48	6 ×10	4	4	E	約4.3kg	20,000
	M42-300E			300VA	UP	128	100	128	97	70	68	6.5×12	5	4	E	約5.0kg	24,000
	M42-500E			500VA	UP	146	120	143	110	82	76	6.5×12	5	4	E	約8.8kg	33,000
	M42-750E			750VA	UP	146	140	143	110	102	76	6.5×12	5	4	E	約 11kg	40,000
	M42-1KE			1 kVA	UP	146	175	143	110	127	76	6.5×12	5	4	E	約13.6kg	44,000
	M42-1.5KE			1.5kVA	UP	180	160	190	120	114		10×20		5	B	約19kg	65,000
	M42-2KE			2 kVA	UP	180	180	190	120	134		10×20		5	B	約23kg	73,000
	M42-3KE			3 kVA	UP	200	200	220	138	144		10×20		5	F	約30kg	105,000
	M42-4KE			4 kVA	UP	250	220	240	170	148		10×20		5	F	約40kg	135,000
	M42-5KE			5 kVA	UP	250	240	240	170	168		10×20		5	F	約48kg	150,000

常時在庫（◎）非在庫（記号なし）

M21-E

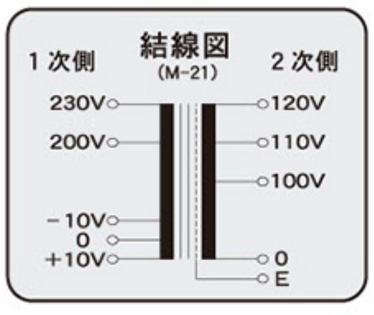

M41-E（M42-E）

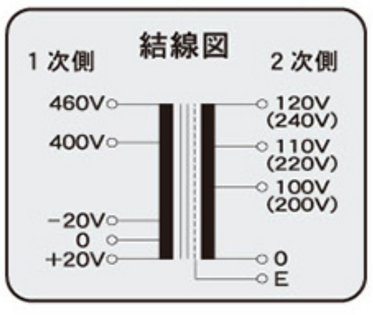

SC-EL series

IP2X対応ねじアップ式フインガープロテクト端子台

単相 複巻

通電表示
静電シールド

青色LEDで通電表示

SC21-EL 200·220V－100·110V-E

	品番	仕様 1次電圧	仕様 2次電圧	仕様 容量	端子形状	外形寸法(mm) W	D	H	取付寸法(mm) A	B	C	取付穴(mm) E	F	端子ネジ(mm)	絶縁種類	重量	本体価格
	SC21-100EL	220V－200V－0	110V－100V－0－E	100VA	UP	96	102	103	59	60	40	5.5×10	4	4	E	約2.5kg	13,500
◎	SC21-200EL			200VA	UP	108	117	118	75	73	48	6 ×10	4	4	E	約4.2kg	17,000
◎	SC21-300EL			300VA	UP	128	100	131	97	70	68	6.5×12	5	4	E	約5.0kg	21,500
◎	SC21-500EL			500VA	UP	146	122	145	110	72	76	6.5×12	5	4	E	約7.0kg	28,000
	SC21-750EL			750VA	UP	146	150	145	110	92	76	6.5×12	5	4	E	約9.2kg	35,000
	SC21-1KEL			1kVA	UP	146	180	145	110	122	76	6.5×12	5	4	E	約12.2kg	38,000
	SC21-1.5KEL			1.5kVA	UP	180	170	190	120	114		10×20		5	B	約17.6kg	59,000
	SC21-2KEL			2kVA	UP	180	190	190	120	134		10×20		5	B	約22kg	65,000
	SC21-3KEL			3kVA	UP	200	190	220	138	144		10×20		5	F	約30kg	89,000
	SC21-4KEL			4kVA	UP	250	220	240	170	148		10×20		5	F	約40kg	124,000
	SC21-5KEL			5kVA	UP	250	240	240	170	168		10×20		5	F	約47kg	145,000
	SC21-6KEL			6kVA	UP	250	260	280	170	168		10×20		5/8	F	約51kg	220,000
	SC21-7.5KEL			7.5kVA	UP	260	260	370	150	180		10×20		8	F	約65kg	280,000
	SC21-10KEL			10kVA	UP	290	280	430	150	190		13×20		8	F	約80kg	320,000

SC41-EL 380·400·440V－100·110V-E

	SC41-100EL	440V－400V－380V－0	110V－100V－0－E	100VA	UP	96	102	103	59	60	40	5.5×10	4	4	E	約2.5kg	15,000
	SC41-200EL			200VA	UP	108	117	118	75	73	48	6 ×10	4	4	E	約4.2kg	19,000
	SC41-300EL			300VA	UP	128	100	131	97	70	68	6.5×12	5	4	E	約5.0kg	24,000
	SC41-500EL			500VA	UP	146	122	145	110	72	76	6.5×12	5	4	E	約7.0kg	30,000
	SC41-750EL			750VA	UP	146	150	145	110	92	76	6.5×12	5	4	E	約9.2kg	38,000
	SC41-1KEL			1kVA	UP	146	180	145	110	122	76	6.5×12	5	4	E	約12.2kg	42,000
	SC41-1.5KEL			1.5kVA	UP	180	170	190	120	114		10×20		5	B	約17.6kg	62,000
	SC41-2KEL			2kVA	UP	180	190	190	120	134		10×20		5	B	約22kg	69,000
	SC41-3KEL			3kVA	UP	200	190	220	138	144		10×20		5	F	約30kg	94,000
	SC41-4KEL			4kVA	UP	250	220	240	170	148		10×20		5	F	約40kg	130,000
	SC41-5KEL			5kVA	UP	250	240	240	170	168		10×20		5	F	約47kg	150,000
	SC41-6KEL			6kVA	UP	250	260	280	170	168		10×20		5/8	F	約51kg	230,000
	SC41-7.5KEL			7.5kVA	UP	260	260	370	150	180		10×20		8	F	約65kg	300,000
	SC41-10KEL			10kVA	UP	290	280	430	150	190		13×20		8	F	約80kg	340,000

SC42-EL 380·400·440V－200·220V-E

	SC42-100EL	440V－400V－380V－0	220V－200V－0－E	100VA	UP	96	102	103	59	60	40	5.5×10	4	4	E	約2.5kg	15,000
	SC42-200EL			200VA	UP	108	117	118	75	73	48	6 ×10	4	4	E	約4.2kg	19,000
	SC42-300EL			300VA	UP	128	100	131	97	70	68	6.5×12	5	4	E	約5.0kg	24,000
	SC42-500EL			500VA	UP	146	122	145	110	72	76	6.5×12	5	4	E	約7.0kg	30,000
	SC42-750EL			750VA	UP	146	150	145	110	92	76	6.5×12	5	4	E	約9.2kg	38,000
	SC42-1KEL			1kVA	UP	146	180	145	110	122	76	6.5×12	5	4	E	約12.2kg	42,000
	SC42-1.5KEL			1.5kVA	UP	180	170	190	120	114		10×20		5	B	約17.6kg	62,000
	SC42-2KEL			2kVA	UP	180	190	190	120	134		10×20		5	B	約22kg	69,000
	SC42-3KEL			3kVA	UP	200	190	220	138	144		10×20		5	F	約30kg	94,000
	SC42-4KEL			4kVA	UP	250	220	240	170	148		10×20		5	F	約40kg	130,000
	SC42-5KEL			5kVA	UP	250	240	240	170	168		10×20		5	F	約47kg	150,000
	SC42-6KEL			6kVA	UP	250	260	280	170	168		10×20		5/8	F	約51kg	230,000
	SC42-7.5KEL			7.5kVA	UP	260	260	370	150	180		10×20		8	F	約65kg	300,000
	SC42-10KEL			10kVA	UP	290	280	430	150	190		13×20		8	F	約80kg	340,000

常時在庫(◎) 非在庫(記号なし)

SC series　IP2X対応ねじアップ式フインガープロテクト端子台(10kVAまで)

単相 複巻





SC 21 200·220V − 100·110V

品番	仕様 1次電圧	仕様 2次電圧	仕様 容量	端子形状	外形寸法(mm) W	D	H	取付寸法(mm) A	B	C	取付穴(mm) E	F	端子ネジ(mm)	絶縁種類	重量	本体価格
SC21-50			50VA	UP	77	90	92	55	54	35	4.5×8	4	4	A	約1.2kg	9,000
SC21-100			100VA	UP	96	102	103	59	60	40	5.5×10	4	4	E	約2.5kg	11,000
SC21-150			150VA	UP	96	102	103	59	66	40	5.5×10	4	4	E	約2.7kg	12,000
SC21-200			200VA	UP	108	117	118	75	73	48	6 ×10	4	4	E	約4.2kg	14,500
◎ SC21-300			300VA	UP	128	100	131	97	70	68	6.5×12	5	4	E	約5.0kg	19,000
◎ SC21-500			500VA	UP	146	122	145	110	72	76	6.5×12	5	4	E	約7.0kg	25,000
SC21-750	220V	110V	750VA	UP	146	150	145	110	92	76	6.5×12	5	4	E	約9.2kg	31,000
◎ SC21-1000	|	|	1 kVA	UP	146	180	145	110	122	76	6.5×12	5	4	E	約12.2kg	34,000
SC21-1500	200V	100V	1.5 kVA	UP	180	170	190	120	114		10×20		5	B	約17.6kg	52,000
SC21-2000	|	|	2 kVA	UP	180	190	190	120	134		10×20		5	B	約22kg	59,000
SC21-3000	0	0	3 kVA	UP	200	190	220	138	144		10×20		5	F	約30kg	83,000
SC21-4000			4 kVA	UP	250	220	240	170	148		10×20		5	F	約40kg	115,000
SC21-5000			5 kVA	UP	250	240	240	170	168		10×20		5	F	約47kg	131,000
SC21-6000			6 kVA	UP	250	260	280	170	168		10×20		5/8	F	約51kg	200,000
SC21-7500			7.5 kVA	UP	260	260	370	150	180		10×20		8	F	約65kg	255,000
SC21-10K			10 kVA	UP	290	280	430	150	190		13×20		8	F	約80kg	300,000
SC21-15K			15 kVA	KT	330	300	460	200	190		13×20		8/10	H	約90kg	
SC21-20K			20 kVA	KT	340	350	500	200	200		13×20		10/10	H	約110kg	

常時在庫(◎) 非在庫(記号なし)

結線図

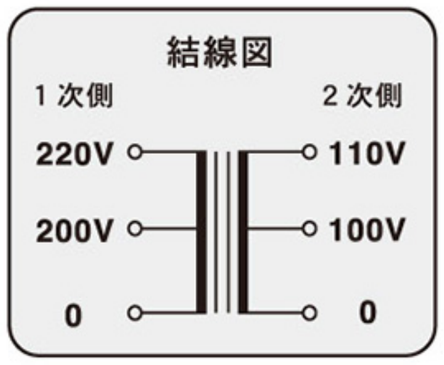

形状・寸法図

UP形（ねじアップ式端子台）

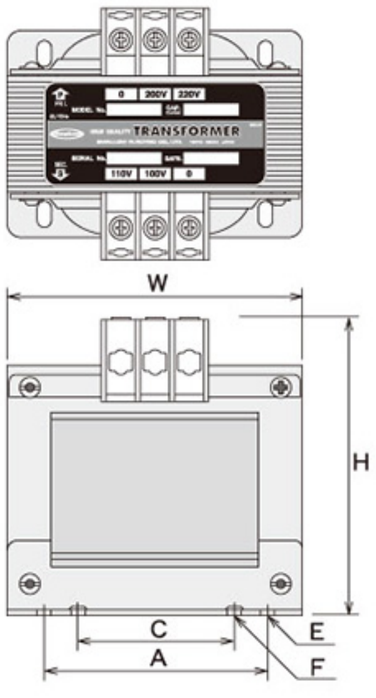

UP形（ねじアップ式端子台）

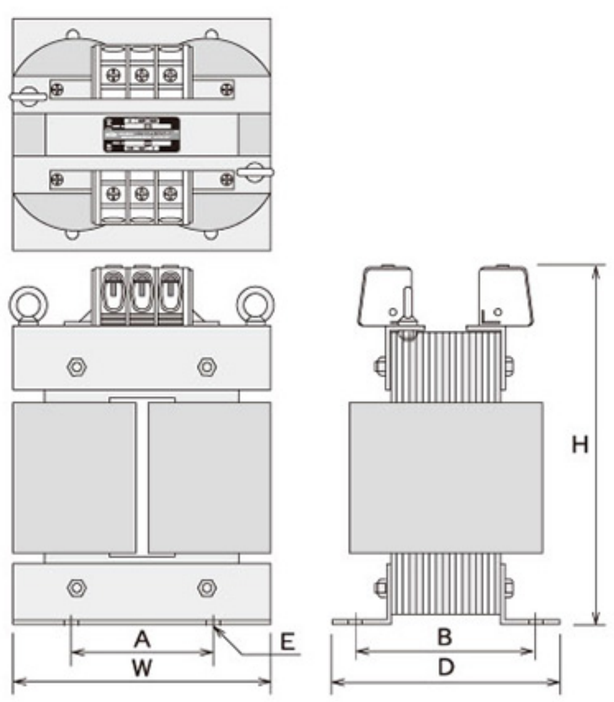

KT形（端子台）

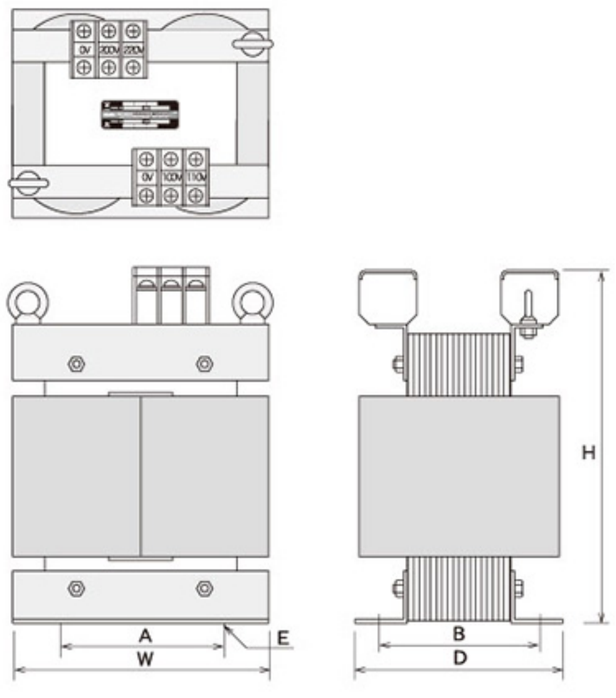

SC-E series

IP2X対応ねじアップ式フインガープロテクト端子台(10kVAまで)

単相 複巻

静電シールド

SC21-E 200·220V－100·110V-E

	品番	仕様 1次電圧	仕様 2次電圧	仕様 容量	端子形状	外形寸法(mm) W	D	H	取付寸法(mm) A	B	C	取付穴(mm) E	F	端子ネジ(mm)	絶縁種類	重量	本体価格
◎	SC21-50E	220V | 200V | 0	110V | 100V | 0 | E	50VA	UP	77	90	92	55	54	35	4.5×8	4	4	A	約1.2kg	10,000
◎	SC21-100E			100VA	UP	96	102	103	59	60	40	5.5×10	4	4	E	約2.5kg	12,000
◎	SC21-150E			150VA	UP	96	102	103	59	66	40	5.5×10	4	4	E	約2.7kg	13,000
◎	SC21-200E			200VA	UP	108	117	118	75	73	48	6 ×10	4	4	E	約4.2kg	15,500
◎	SC21-300E			300VA	UP	128	100	131	97	70	68	6.5×12	5	4	E	約5.0kg	20,000
◎	SC21-500E			500VA	UP	146	122	145	110	72	76	6.5×12	5	4	E	約7.0kg	26,000
◎	SC21-750E			750VA	UP	146	150	145	110	92	76	6.5×12	5	4	E	約9.2kg	32,000
◎	SC21-1000E			1kVA	UP	146	180	145	110	122	76	6.5×12	5	4	E	約12.2kg	35,000
◎	SC21-1500E			1.5kVA	UP	180	170	190	120	114		10×20		5	B	約17.6kg	56,000
◎	SC21-2000E			2kVA	UP	180	190	190	120	134		10×20		5	B	約22kg	62,000
◎	SC21-3000E			3kVA	UP	200	190	220	138	144		10×20		5	F	約30kg	86,000
	SC21-4000E			4kVA	UP	250	220	240	170	148		10×20		5	F	約40kg	120,000
	SC21-5000E			5kVA	UP	250	240	240	170	168		10×20		5	F	約47kg	136,000
	SC21-6000E			6kVA	UP	250	260	280	170	168		10×20		5/8	F	約51kg	205,000
	SC21-7500E			7.5kVA	UP	260	260	370	150	180		10×20		8	F	約65kg	265,000
	SC21-10KE			10kVA	UP	290	280	430	150	190		13×20		8	F	約80kg	310,000
	SC21-15KE			15kVA	KT	330	300	460	200	190		13×20		8/10	H	約90kg	
	SC21-20KE			20kVA	KT	340	350	500	200	200		13×20		10/10	H	約110kg	

常時在庫(◎) 非在庫(記号なし)

結線図

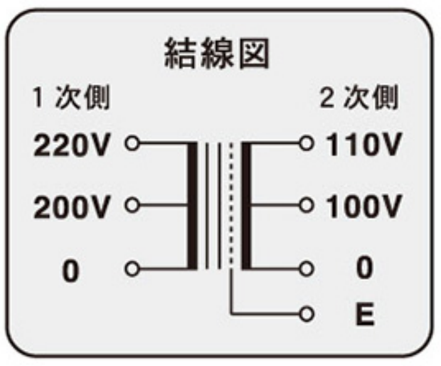

形状・寸法図

UP形（ねじアップ式端子台）

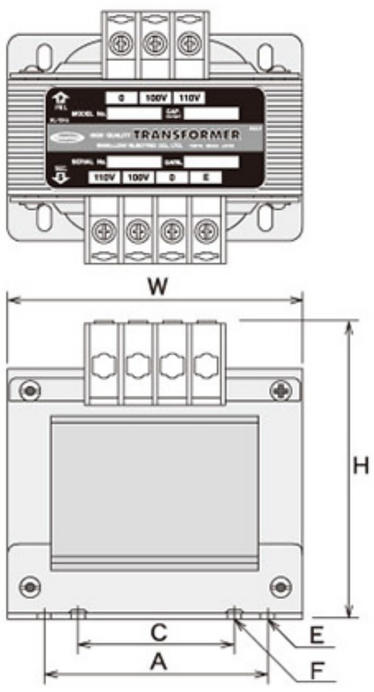

UP形（ねじアップ式端子台）

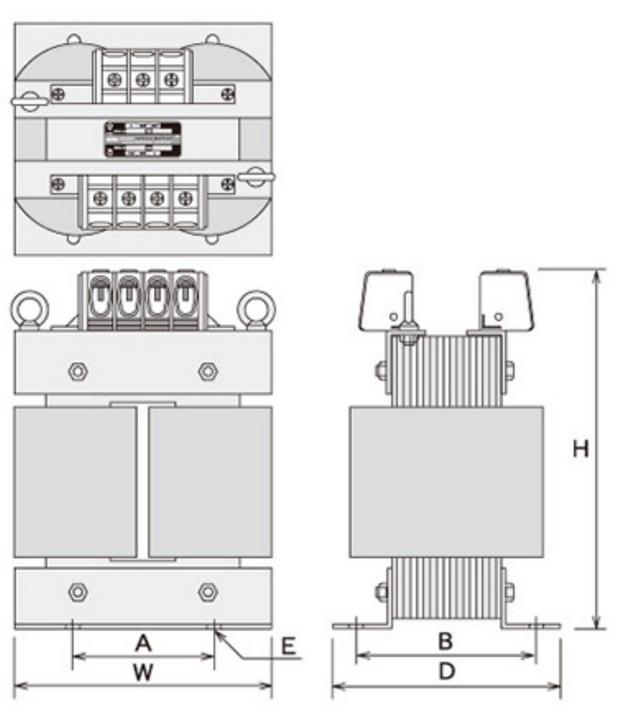

KT形（端子台）

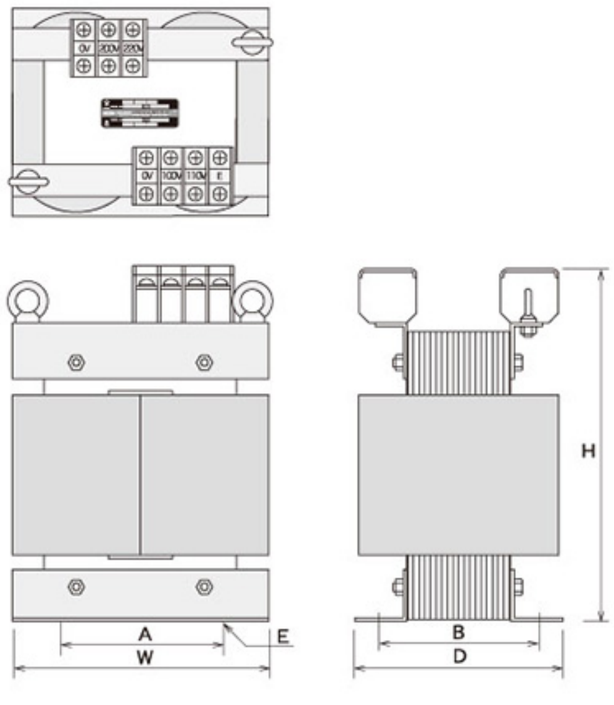

SCK/SCK-E series　屋内専用ケース

単相 複巻

屋内専用ケース入り

SCK-E・静電シールド

SCK21 200·220V－100·110V

品番	仕様 1次電圧	仕様 2次電圧	仕様 容量	ケース形状	端子形状	外形寸法(mm) W	外形寸法(mm) D	外形寸法(mm) H	取付寸法(mm) A	取付寸法(mm) B	取付穴(mm) C	端子ネジ(mm)	絶縁種類	重量	本体価格
SCK21-50	220V－200V－0	110V－100V－0	50VA	A	UP	180	150	135	162	110	5.5×10	4	A	約2.9kg	21,000
SCK21-100			100VA	A	UP	180	150	135	162	110	5.5×10	4	E	約4.0kg	23,000
SCK21-150			150VA	A	UP	180	150	135	162	110	5.5×10	4	E	約4.6kg	25,000
SCK21-200			200VA	A	UP	180	150	135	162	110	5.5×10	4	E	約5.2kg	27,000
SCK21-300			300VA	A	UP	215	211	182	200	150	6 ×12	4	E	約8.3kg	33,000
SCK21-500			500VA	A	UP	215	211	182	200	150	6 ×12	4	E	約9.0kg	40,000
SCK21-750			750VA	A	UP	215	211	182	200	150	6 ×12	4	E	約 12kg	49,000
SCK21-1000			1 kVA	A	UP	215	211	182	200	150	6 ×12	4	E	約 15kg	56,000
SCK21-1500			1.5 kVA	A	UP	270	250	220	248	200	6 ×12	5	B	約20.6kg	75,000
SCK21-2000			2 kVA	A	UP	270	250	220	248	200	6 ×12	5	B	約 25kg	87,000
SCK21-3000			3 kVA	B	UP	280	320	350	235	270	12 φ	5	F	約 40kg	133,000
SCK21-4000			4 kVA	B	UP	280	320	350	235	270	12 φ	5	F	約 50kg	167,000
SCK21-5000			5 kVA	B	UP	290	360	400	235	310	12 φ	5	F	約 57kg	197,000
SCK21-6000			6 kVA	B	UP	290	360	400	235	310	12 φ	5/8	F	約 61kg	295,000
SCK21-7500			7.5 kVA	B	UP	360	450	500	305	370	12 φ	8	F	約 85kg	350,000
SCK21-10K			10 kVA	B	UP	360	450	500	305	370	12 φ	8	F	約100kg	400,000
SCK21-15K			15 kVA	B	KT	410	500	550	350	440	14 φ	8/10	H	約115kg	
SCK21-20K			20 kVA	B	KT	410	500	550	350	440	14 φ	10/10	H	約135kg	

SCK21-E 200·220V－100·110V-E　静電シールド付

SCK21-50E	220V－200V－0	110V－100V－0－E	50VA	A	UP	180	150	135	162	110	5.5×10	4	A	約2.9kg	22,000
SCK21-100E			100VA	A	UP	180	150	135	162	110	5.5×10	4	E	約4.0kg	24,000
SCK21-150E			150VA	A	UP	180	150	135	162	110	5.5×10	4	E	約4.6kg	26,000
SCK21-200E			200VA	A	UP	180	150	135	162	110	5.5×10	4	E	約5.2kg	28,000
SCK21-300E			300VA	A	UP	215	211	182	200	150	6 ×12	4	E	約8.3kg	34,000
SCK21-500E			500VA	A	UP	215	211	182	200	150	6 ×12	4	E	約9.0kg	41,000
SCK21-750E			750VA	A	UP	215	211	182	200	150	6 ×12	4	E	約 12kg	50,000
SCK21-1000E			1 kVA	A	UP	215	211	182	200	150	6 ×12	4	E	約 15kg	58,000
SCK21-1500E			1.5 kVA	A	UP	270	250	220	248	200	6 ×12	5	B	約20.6kg	77,000
SCK21-2000E			2 kVA	A	UP	270	250	220	248	200	6 ×12	5	B	約 25kg	89,000
SCK21-3000E			3 kVA	B	UP	280	320	350	235	270	12 φ	5	F	約 40kg	136,000
SCK21-4000E			4 kVA	B	UP	280	320	350	235	270	12 φ	5	F	約 50kg	170,000
SCK21-5000E			5 kVA	B	UP	290	360	400	235	310	12 φ	5	F	約 57kg	200,000
SCK21-6000E			6 kVA	B	UP	290	360	400	235	310	12 φ	5/8	F	約 61kg	300,000
SCK21-7500E			7.5 kVA	B	UP	360	450	500	305	370	12 φ	8	F	約 85kg	360,000
SCK21-10KE			10 kVA	B	UP	360	450	500	305	370	12 φ	8	F	約100kg	410,000
SCK21-15KE			15 kVA	B	KT	410	500	550	350	440	14 φ	8/10	H	約115kg	
SCK21-20KE			20 kVA	B	KT	410	500	550	350	440	14 φ	10/10	H	約135kg	

常時在庫(◎) 非在庫(記号なし)

形状・寸法図

A形

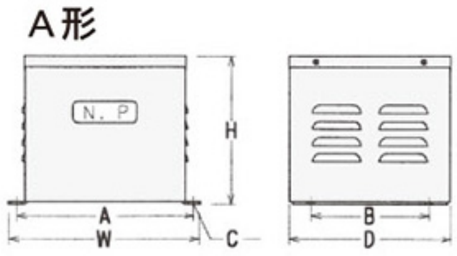

B形

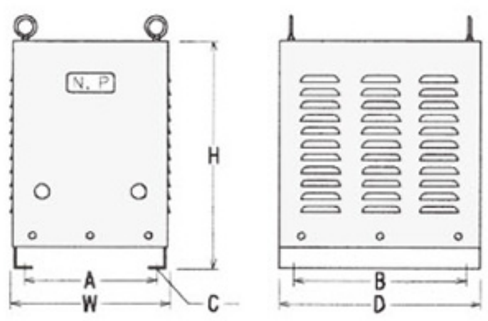

SCK

結線図

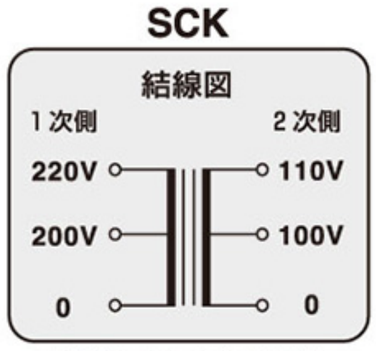

塗装色：マンセル 5Y7/1

SCK-E

結線図

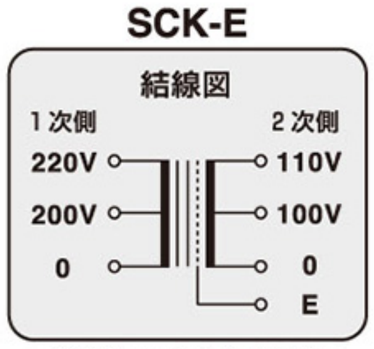

塗装色：マンセル 5Y7/1

電源トランス・ケース入りトランスE付

PC series IP2X対応ねじアップ式フインガープロテクト端子台(10kVAまで)

単相 複巻

PC41 380·400·440V－100·110V

	品番	仕様 1次電圧	仕様 2次電圧	仕様 容量	端子形状	外形寸法(mm) W	D	H	取付寸法(mm) A	B	C	取付穴(mm) E	F	端子ネジ(mm)	絶縁種類	重量	本体価格
◎	PC41-50	440V－400V－380V－0	110V－100V－0	50VA	UP	77	95	92	55	54	35	4.5×8	4	4	A	約1.2kg	10,000
	PC41-100			100VA	UP	96	102	103	59	60	40	5.5×10	4	4	E	約2.5kg	12,000
	PC41-150			150VA	UP	96	102	103	59	66	40	5.5×10	4	4	E	約2.7kg	13,000
	PC41-200			200VA	UP	108	117	118	75	73	48	6 ×10	4	4	E	約4.2kg	15,500
◎	PC41-300			300VA	UP	128	100	131	97	70	68	6.5×12	5	4	E	約5.0kg	20,000
◎	PC41-500			500VA	UP	146	122	145	110	72	76	6.5×12	5	4	E	約7.0kg	26,000
	PC41-750			750VA	UP	146	150	145	110	92	76	6.5×12	5	4	E	約9.2kg	34,000
◎	PC41-1000			1 kVA	UP	146	180	145	110	122	76	6.5×12	5	4	E	約12.2kg	37,000
	PC41-1500			1.5 kVA	UP	180	170	190	120	114		10×20		5	B	約17.6kg	56,000
	PC41-2000			2 kVA	UP	180	190	190	120	134		10×20		5	B	約22kg	65,000
	PC41-3000			3 kVA	UP	200	190	220	138	144		10×20		5	F	約30kg	88,000
	PC41-4000			4 kVA	UP	250	220	240	170	148		10×20		5	F	約40kg	120,000
	PC41-5000			5 kVA	UP	250	240	240	170	168		10×20		5	F	約47kg	136,000
	PC41-6000			6 kVA	UP	250	260	280	170	168		10×20		5/8	F	約51kg	205,000
	PC41-7500			7.5 kVA	UP	260	260	370	150	180		10×20		8	F	約65kg	265,000
	PC41-10K			10 kVA	UP	290	280	430	150	190		13×20		8	F	約80kg	310,000
	PC41-15K			15 kVA	KT	330	300	460	200	190		13×20		6/10	H	約90kg	
	PC41-20K			20 kVA	KT	340	350	500	200	200		13×20		8/10	H	約110kg	

PC42 380·400·440V－200·220V

	品番	仕様 1次電圧	仕様 2次電圧	仕様 容量	端子形状	外形寸法(mm) W	D	H	取付寸法(mm) A	B	C	取付穴(mm) E	F	端子ネジ(mm)	絶縁種類	重量	本体価格
◎	PC42-50	440V－400V－380V－0	220V－200V－0	50VA	UP	77	95	92	55	54	35	4.5×8	4	4	A	約1.2kg	10,000
	PC42-100			100VA	UP	96	102	103	59	60	40	5.5×10	4	4	E	約2.5kg	12,000
	PC42-150			150VA	UP	96	102	103	59	66	40	5.5×10	4	4	E	約2.7kg	13,000
	PC42-200			200VA	UP	108	117	118	75	73	48	6 ×10	4	4	E	約4.2kg	15,500
◎	PC42-300			300VA	UP	128	100	131	97	70	68	6.5×12	5	4	E	約5.0kg	20,000
◎	PC42-500			500VA	UP	146	122	145	110	72	76	6.5×12	5	4	E	約7.0kg	26,000
	PC42-750			750VA	UP	146	150	145	110	92	76	6.5×12	5	4	E	約9.2kg	34,000
	PC42-1000			1 kVA	UP	146	180	145	110	122	76	6.5×12	5	4	E	約12.2kg	37,000
	PC42-1500			1.5 kVA	UP	180	170	190	120	114		10×20		5	B	約17.6kg	56,000
	PC42-2000			2 kVA	UP	180	190	190	120	134		10×20		5	B	約22kg	65,000
	PC42-3000			3 kVA	UP	200	190	220	138	144		10×20		5	F	約30kg	88,000
	PC42-4000			4 kVA	UP	250	220	240	170	148		10×20		5	F	約40kg	120,000
	PC42-5000			5 kVA	UP	250	240	240	170	168		10×20		5	F	約47kg	136,000
	PC42-6000			6 kVA	UP	250	260	280	170	168		10×20		5/8	F	約51kg	205,000
	PC42-7500			7.5 kVA	UP	260	260	370	150	180		10×20		8	F	約65kg	265,000
	PC42-10K			10 kVA	UP	290	280	430	150	190		13×20		8	F	約80kg	310,000
	PC42-15K			15 kVA	UP	330	300	460	200	190		13×20		8	H	約90kg	
	PC42-20K			20 kVA	UP	340	320	500	200	200		13×20		8	H	約110kg	

常時在庫(◎) 非在庫(記号なし)

PC-E series

IP2X対応ねじアップ式フインガープロテクト端子台(10kVAまで)

単相 複巻

静電シールド

PC41-E 380·400·440V－100·110V-E

	品番	仕様 1次電圧	仕様 2次電圧	仕様 容量	端子形状	外形寸法(mm) W	D	H	取付寸法(mm) A	B	C	取付穴(mm) E	F	端子ネジ(mm)	絶縁種類	重量	本体価格
◎	PC41-50E	440V I 400V I 380V I 0	110V I 100V I 0 I E	50VA	UP	77	95	92	55	54	35	4.5×8	4	4	A	約1.2kg	11,000
◎	PC41-100E			100VA	UP	96	102	103	59	60	40	5.5×10	4	4	E	約2.5kg	13,000
	PC41-150E			150VA	UP	96	102	103	59	66	40	5.5×10	4	4	E	約2.7kg	14,000
	PC41-200E			200VA	UP	108	117	118	75	73	48	6 ×10	4	4	E	約4.2kg	16,500
	PC41-300E			300VA	UP	128	100	131	97	70	68	6.5×12	5	4	E	約5.0kg	21,000
	PC41-500E			500VA	UP	146	122	145	110	72	76	6.5×12	5	4	E	約7.0kg	28,000
	PC41-750E			750VA	UP	146	150	145	110	92	76	6.5×12	5	4	E	約9.2kg	36,000
	PC41-1000E			1kVA	UP	146	180	145	110	122	76	6.5×12	5	4	E	約12.2kg	41,000
	PC41-1500E			1.5kVA	UP	180	170	190	120	114		10×20		5	B	約17.6kg	60,000
	PC41-2000E			2kVA	UP	180	190	190	120	134		10×20		5	B	約22kg	70,000
	PC41-3000E			3kVA	UP	200	190	220	138	144		10×20		5	F	約30kg	93,000
	PC41-4000E			4kVA	UP	250	220	240	170	148		10×20		5	F	約40kg	128,000
	PC41-5000E			5kVA	UP	250	240	240	170	168		10×20		5	F	約47kg	142,000
	PC41-6000E			6kVA	UP	250	260	280	170	168		10×20		5/8	F	約51kg	210,000
	PC41-7500E			7.5kVA	UP	260	260	370	150	180		10×20		8	F	約65kg	280,000
	PC41-10KE			10kVA	UP	290	280	430	150	190		13×20		8	F	約80kg	320,000
	PC41-15KE			15kVA	KT	330	300	460	200	190		13×20		6/10	H	約90kg	
	PC41-20KE			20kVA	KT	340	350	500	200	200		13×20		8/10	H	約110kg	

PC42-E 380·400·440V－200·220V-E

◎	PC42-50E	440V I 400V I 380V I 0	220V I 200V I 0 I E	50VA	UP	77	95	92	55	54	35	4.5×8	4	4	A	約1.2kg	11,000
◎	PC42-100E			100VA	UP	96	102	103	59	60	40	5.5×10	4	4	E	約2.5kg	13,000
	PC42-150E			150VA	UP	96	102	103	59	66	40	5.5×10	4	4	E	約2.7kg	14,000
◎	PC42-200E			200VA	UP	108	117	118	75	73	48	6 ×10	4	4	E	約4.2kg	16,500
◎	PC42-300E			300VA	UP	128	100	131	97	70	68	6.5×12	5	4	E	約5.0kg	21,000
◎	PC42-500E			500VA	UP	146	122	145	110	72	76	6.5×12	5	4	E	約7.0kg	28,000
	PC42-750E			750VA	UP	146	150	145	110	92	76	6.5×12	5	4	E	約9.2kg	36,000
◎	PC42-1000E			1kVA	UP	146	180	145	110	122	76	6.5×12	5	4	E	約12.2kg	41,000
	PC42-1500E			1.5kVA	UP	180	170	190	120	114		10×20		5	B	約17.6kg	60,000
◎	PC42-2000E			2kVA	UP	180	190	190	120	134		10×20		5	B	約22kg	70,000
	PC42-3000E			3kVA	UP	200	190	220	138	144		10×20		5	F	約30kg	93,000
	PC42-4000E			4kVA	UP	250	220	240	170	148		10×20		5	F	約40kg	128,000
	PC42-5000E			5kVA	UP	250	240	240	170	168		10×20		5	F	約47kg	142,000
	PC42-6000E			6kVA	UP	250	260	280	170	168		10×20		5/8	F	約51kg	210,000
	PC42-7500E			7.5kVA	UP	260	260	370	150	180		10×20		8	F	約65kg	280,000
	PC42-10KE			10kVA	UP	290	280	430	150	190		13×20		8	F	約80kg	320,000
	PC42-15KE			15kVA	UP	330	300	460	200	190		13×20		8	H	約90kg	
	PC42-20KE			20kVA	UP	340	320	500	200	200		13×20		8	H	約110kg	

常時在庫(◎) 非在庫(記号なし)

PD-E series

IP2X対応ねじアップ式フインガープロテクト端子台

単相 複巻

静電シールド

PD41-E 380·400·415·440V－100·110·120V-E

品番	仕様 1次電圧	仕様 2次電圧	仕様 容量	端子形状	外形寸法(mm) W	D	H	取付寸法(mm) A	B	C	取付穴(mm) E	F	端子ネジ(mm)	絶縁種類	重量	本体価格
PD41-100E	440V－415V－400V－380V－0	120V－110V－100V－0－E	100VA	UP	96	103	103	59	60	40	5.5×10	4	4	E	約2.5kg	16,000
PD41-150E			150VA	UP	96	105	103	59	66	40	5.5×10	4	4	E	約2.7kg	17,000
PD41-200E			200VA	UP	108	117	118	75	73	48	6 ×10	4	4	E	約4.2kg	20,000
PD41-300E			300VA	UP	128	100	131	97	70	68	6.5×12	5	4	E	約5.0kg	24,000
PD41-500E			500VA	UP	146	132	145	110	82	76	6.5×12	5	4	E	約8.8kg	33,000
PD41-750E			750VA	UP	146	160	145	110	102	76	6.5×12	5	4	E	約11kg	40,000
PD41-1000E			1 kVA	UP	146	185	145	110	127	76	6.5×12	5	4	E	約13.6kg	44,000
PD41-1500E			1.5 kVA	UP	180	170	190	120	114		10×20		5	B	約17.6kg	65,000
PD41-2000E			2 kVA	UP	180	190	190	120	134		10×20		5	B	約23kg	73,000
PD41-3000E			3 kVA	UP	200	200	220	138	144		10×20		5	F	約30kg	105,000
PD41-4000E			4 kVA	UP	250	220	240	170	148		10×20		5	F	約40kg	135,000
PD41-5000E			5 kVA	UP	250	240	240	170	168		10×20		5	F	約47kg	150,000

PD42-E 380·400·415·440V－200·220·240V-E

品番	仕様 1次電圧	仕様 2次電圧	仕様 容量	端子形状	外形寸法(mm) W	D	H	取付寸法(mm) A	B	C	取付穴(mm) E	F	端子ネジ(mm)	絶縁種類	重量	本体価格
PD42-100E	440V－415V－400V－380V－0	240V－220V－200V－0－E	100VA	UP	96	103	103	59	60	40	5.5×10	4	4	E	約2.5kg	16,000
PD42-150E			150VA	UP	96	105	103	59	66	40	5.5×10	4	4	E	約2.7kg	17,000
PD42-200E			200VA	UP	108	117	118	75	73	48	6 ×10	4	4	E	約4.2kg	20,000
PD42-300E			300VA	UP	128	100	131	97	70	68	6.5×12	5	4	E	約5.0kg	24,000
PD42-500E			500VA	UP	146	132	145	110	82	76	6.5×12	5	4	E	約8.8kg	33,000
PD42-750E			750VA	UP	146	160	145	110	102	76	6.5×12	5	4	E	約11kg	40,000
PD42-1000E			1 kVA	UP	146	185	145	110	127	76	6.5×12	5	4	E	約13.6kg	44,000
PD42-1500E			1.5 kVA	UP	180	170	190	120	114		10×20		5	B	約17.6kg	65,000
PD42-2000E			2 kVA	UP	180	190	190	120	134		10×20		5	B	約23kg	73,000
PD42-3000E			3 kVA	UP	200	200	220	138	144		10×20		5	F	約30kg	105,000
PD42-4000E			4 kVA	UP	250	220	240	170	148		10×20		5	F	約40kg	135,000
PD42-5000E			5 kVA	UP	250	240	240	170	168		10×20		5	F	約47kg	150,000

常時在庫(◎) 非在庫(記号なし)

形状・寸法図　　UP形（ねじアップ式端子台）

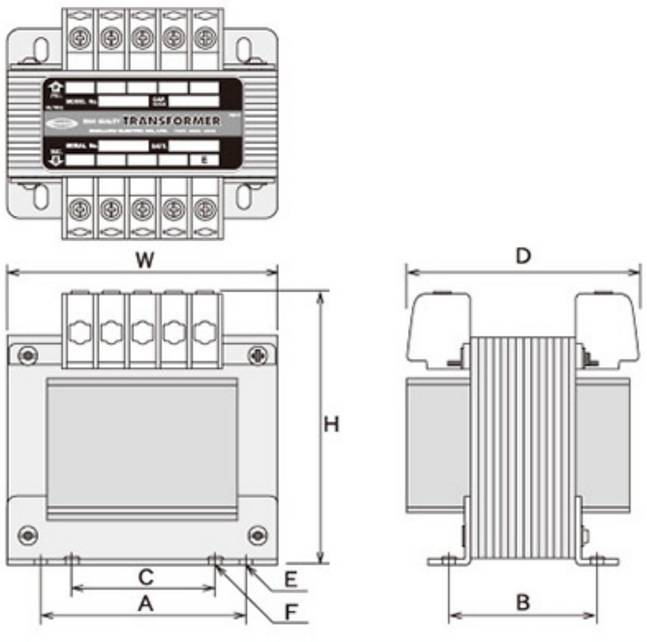

PD41-E(PD42-E)

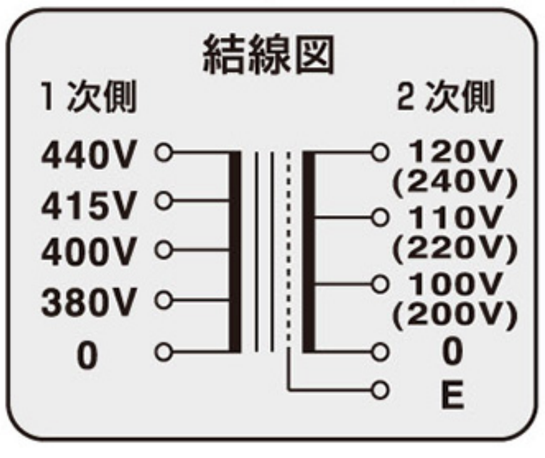

SA-E series

IP2X対応ねじアップ式フインガープロテクト端子台

単相 複巻

静電シールド

SA12-E 100·110V－200·220V-E

品番	仕様 1次電圧	仕様 2次電圧	仕様 容量	端子形状	外形寸法(mm) W	D	H	取付寸法(mm) A	B	C	取付穴(mm) E	F	端子ネジ(mm)	絶縁種類	重量	本体価格
SA12-50E	110V－100V－0	220V－200V－0－E	50VA	UP	77	90	92	55	54	35	4.5×8	4	4	A	約1.2kg	10,000
SA12-100E			100VA	UP	96	102	103	59	60	40	5.5×10	4	4	E	約2.5kg	12,000
SA12-200E			200VA	UP	108	117	118	75	73	48	6 ×10	4	4	E	約2.7kg	15,000
SA12-300E			300VA	UP	128	100	131	97	70	68	6.5×12	5	4	E	約4.2kg	20,000
SA12-500E			500VA	UP	146	122	145	110	72	76	6.5×12	5	4	E	約7.0kg	26,000
SA12-750E			750VA	UP	146	150	145	110	92	76	6.5×12	5	4	E	約9.2kg	32,000
SA12-1000E			1 kVA	UP	146	172	145	110	122	76	6.5×12	5	4	E	約12.2kg	35,000
SA12-1500E			1.5kVA	UP	180	170	190	120	114		10×20		5	B	約17.6kg	56,000
SA12-2000E			2 kVA	UP	180	190	190	120	134		10×20		5	B	約22kg	62,000
SA12-3000E			3 kVA	UP	200	190	220	138	144		10×20		5	F	約30kg	86,000
SA12-4000E			4 kVA	UP	250	220	240	170	148		10×20		5	F	約40kg	120,000
SA12-5000E			5 kVA	UP	250	240	240	170	168		10×20		5	F	約47kg	136,000

SA21-E 200·220·240V－100·110·120V-E

品番	仕様 1次電圧	仕様 2次電圧	仕様 容量	端子形状	外形寸法(mm) W	D	H	取付寸法(mm) A	B	C	取付穴(mm) E	F	端子ネジ(mm)	絶縁種類	重量	本体価格
SA21-50E	240V－220V－200V－0	120V－110V－100V－0－E	50VA	UP	77	90	92	55	54	35	4.5×8	4	4	A	約1.2kg	12,000
SA21-100E			100VA	UP	96	102	103	59	60	40	5.5×10	4	4	E	約2.5kg	15,500
SA21-200E			200VA	UP	108	117	118	75	73	48	6 ×10	4	4	E	約2.7kg	19,000
SA21-300E			300VA	UP	128	100	131	97	70	68	6.5×12	5	4	E	約4.2kg	23,000
SA21-500E			500VA	UP	146	122	145	110	72	76	6.5×12	5	4	E	約7.0kg	32,000
SA21-750E			750VA	UP	146	160	145	110	102	76	6.5×12	5	4	E	約 10kg	39,000
SA21-1000E			1 kVA	UP	146	180	145	110	122	76	6.5×12	5	4	E	約12.2kg	43,000
SA21-1500E			1.5kVA	UP	180	170	190	120	114		10×20		5	B	約17.6kg	64,000
SA21-2000E			2 kVA	UP	180	190	190	120	134		10×20		5	B	約22kg	71,000
SA21-3000E			3 kVA	UP	200	190	220	138	144		10×20		5	F	約30kg	100,000
SA21-4000E			4 kVA	UP	250	220	240	170	148		10×20		5	F	約40kg	132,000
SA21-5000E			5 kVA	UP	250	240	240	170	168		10×20		5	F	約47kg	145,000
SA21-6000E			6 kVA	UP	250	260	280	170	168		10×20		5/8	F	約51kg	220,000
SA21-7500E			7.5kVA	UP	260	260	370	150	180		11 φ		8	F	約65kg	290,000
SA21-10KE			10 kVA	UP	290	280	430	150	190		13 φ		8	F	約80kg	330,000

常時在庫(◎) 非在庫(記号なし)

形状・寸法図

UP形（ねじアップ式端子台）

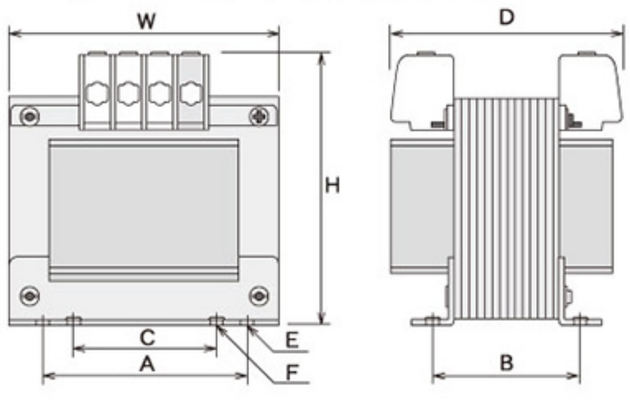

UP形（ねじアップ式端子台）

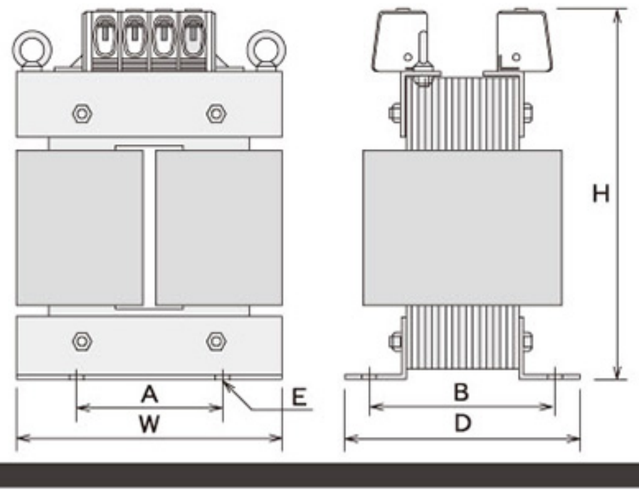

SA12-E(SA21-E)

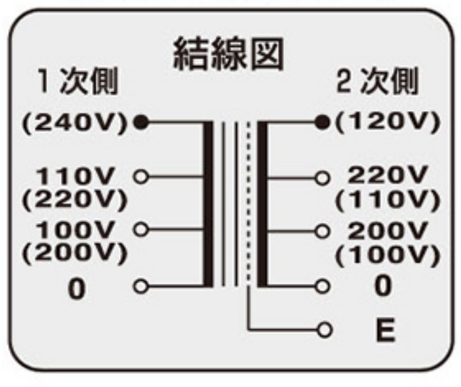

SB-E series

IP2X対応ねじアップ式フインガープロテクト端子台(10kVAまで)

単相 複巻

静電シールド

SB11-E 100·110V－100·110V-E

品番	仕様 1次電圧	仕様 2次電圧	仕様 容量	端子形状	外形寸法(mm) W	D	H	取付寸法(mm) A	B	C	取付穴(mm) E	F	端子ネジ(mm)	絶縁種類	重量	本体価格
SB11-50E	110V I 100V I 0	110V I 100V I 0 I E	50VA	UP	77	90	92	55	54	35	4.5×8	4	4	A	約1.2kg	10,000
SB11-100E			100VA	UP	96	102	103	59	60	40	5.5×10	4	4	E	約2.5kg	12,000
SB11-150E			150VA	UP	96	102	103	59	66	40	5.5×10	4	4	E	約2.7kg	13,000
SB11-200E			200VA	UP	108	117	118	75	73	48	6 ×10	4	4	E	約4.2kg	15,500
SB11-300E			300VA	UP	128	100	131	97	70	68	6.5×12	5	4	E	約5.0kg	20,000
SB11-500E			500VA	UP	146	122	145	110	72	76	6.5×12	5	4	E	約7.0kg	26,000
SB11-750E			750VA	UP	146	150	145	110	92	76	6.5×12	5	4	E	約9.2kg	32,000
SB11-1000E			1 kVA	UP	146	180	145	110	122	76	6.5×12	5	4	E	約12.2kg	35,000
SB11-1500E			1.5 kVA	UP	180	170	190	120	114		10×20		5	B	約17.6kg	56,000
SB11-2000E			2 kVA	UP	180	190	190	120	134		10×20		5	B	約22kg	62,000
SB11-3000E			3 kVA	UP	200	190	220	138	144		10×20		5	F	約30kg	86,000
SB11-4000E			4 kVA	UP	250	220	240	170	148		10×20		5	F	約40kg	120,000
SB11-5000E			5 kVA	UP	250	240	240	170	168		10×20		5	F	約47kg	136,000

SB22-E 200·220V－200·220V-E

品番	仕様 1次電圧	仕様 2次電圧	仕様 容量	端子形状	外形寸法(mm) W	D	H	取付寸法(mm) A	B	C	取付穴(mm) E	F	端子ネジ(mm)	絶縁種類	重量	本体価格
SB22-50E	220V I 200V I 0	220V I 200V I 0 I E	50VA	UP	77	90	92	55	54	35	4.5×8	4	4	A	約1.2kg	10,000
SB22-100E			100VA	UP	96	102	103	59	60	40	5.5×10	4	4	E	約2.5kg	12,000
SB22-150E			150VA	UP	96	102	103	59	66	40	5.5×10	4	4	E	約2.7kg	13,000
SB22-200E			200VA	UP	108	117	118	75	73	48	6 ×10	4	4	E	約4.2kg	15,500
SB22-300E			300VA	UP	128	100	131	97	70	68	6.5×12	5	4	E	約5.0kg	20,000
SB22-500E			500VA	UP	146	122	145	110	72	76	6.5×12	5	4	E	約7.0kg	26,000
SB22-750E			750VA	UP	146	150	145	110	92	76	6.5×12	5	4	E	約9.2kg	32,000
SB22-1000E			1 kVA	UP	146	180	145	110	122	76	6.5×12	5	4	E	約12.2kg	35,000
SB22-1500E			1.5 kVA	UP	180	170	190	120	114		10×20		5	B	約17.6kg	56,000
SB22-2000E			2 kVA	UP	180	190	190	120	134		10×20		5	B	約22kg	62,000
SB22-3000E			3 kVA	UP	200	190	220	138	144		10×20		5	F	約30kg	86,000
SB22-4000E			4 kVA	UP	250	220	240	170	148		10×20		5	F	約40kg	120,000
SB22-5000E			5 kVA	UP	250	240	240	170	168		10×20		5	F	約47kg	136,000
SB22-6000E			6 kVA	UP	250	260	240	170	168		10×20		5	F	約51kg	205,000
SB22-7500E			7.5 kVA	UP	260	260	370	150	180		11 φ		8	F	約65kg	265,000
SB22-10KE			10 kVA	UP	290	280	430	150	190		13 φ		8	F	約80kg	310,000
SB22-15KE			15 kVA	UP	330	300	460	200	190		13 φ		8	H	約90kg	

常時在庫(◎) 非在庫(記号なし)

形状・寸法図

UP形（ねじアップ式端子台）

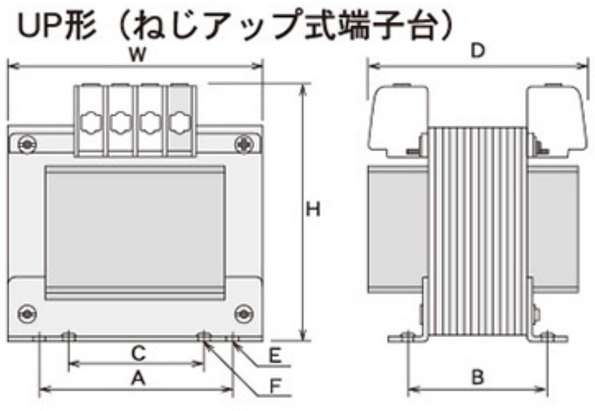

UP形（ねじアップ式端子台）

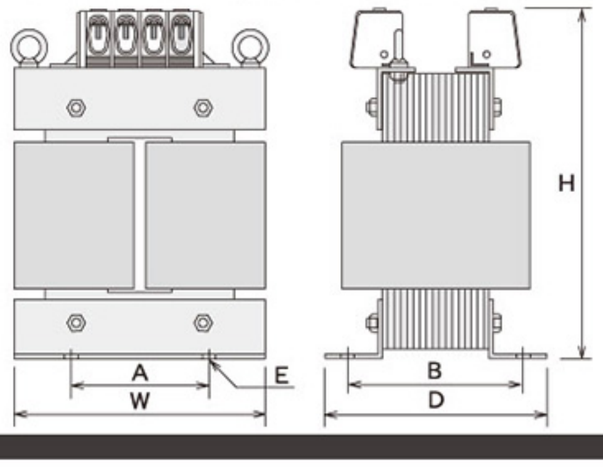

SB11-E(SB22-E)

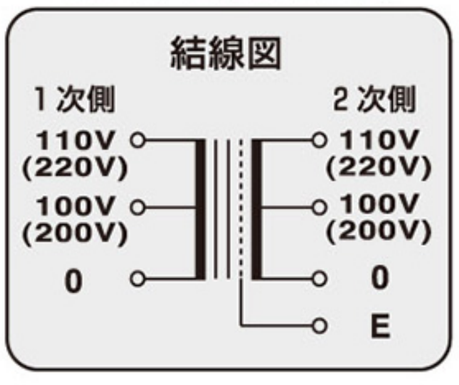

SG-E series

IP2X対応ねじアップ式フインガープロテクト端子台

単相 複巻

静電シールド

SG11-E 100·110·120V－100·110·120V-E

品番	仕様 1次電圧	仕様 2次電圧	仕様 容量	端子形状	外形寸法(mm) W	D	H	取付寸法(mm) A	B	C	取付穴(mm) E	F	端子ネジ(mm)	絶縁種類	重量	本体価格
SG11-100E	120V I 110V I 100V I 0	120V I 110V I 100V I 0 I E	100VA	UP	96	102	103	59	60	40	5.5×10	4	4	E	約2.6kg	15,500
SG11-200E			200VA	UP	108	117	118	75	73	48	6 ×10	4	4	E	約4.3kg	19,000
SG11-300E			300VA	UP	128	100	131	97	70	68	6.5×12	5	4	E	約5.0kg	23,000
SG11-500E			500VA	UP	146	122	145	110	82	76	6.5×12	5	4	E	約8.0kg	32,000
SG11-750E			750VA	UP	146	160	145	110	102	76	6.5×12	5	4	E	約9.2kg	38,000
SG11-1000E			1kVA	UP	146	180	145	110	122	76	6.5×12	5	4	E	約12.2kg	42,000
SG11-1500E			1.5kVA	UP	180	170	190	120	114		10×20		5	B	約17.6kg	63,000
SG11-2000E			2kVA	UP	180	190	190	120	134		10×20		5	B	約22kg	70,000
SG11-3000E			3kVA	UP	200	200	220	138	144		10×20		5	F	約30kg	100,000
SG11-4000E			4kVA	UP	250	220	240	170	148		10×20		5	F	約40kg	132,000
SG11-5000E			5kVA	UP	250	240	240	170	168		10×20		5	F	約47kg	146,000

SG21-E 190·200·210V－100·110·115V-E

SG21-100E	210V I 200V I 190V I 0	115V I 110V I 100V I 0 I E	100VA	UP	96	102	103	59	60	40	5.5×10	4	4	E	約2.6kg	15,500
SG21-200E			200VA	UP	108	117	118	75	73	48	6 ×10	4	4	E	約4.3kg	19,000
SG21-300E			300VA	UP	128	100	131	97	70	68	6.5×12	5	4	E	約5.0kg	23,000
SG21-500E			500VA	UP	146	122	145	110	82	76	6.5×12	5	4	E	約8.0kg	32,000
SG21-750E			750VA	UP	146	160	145	110	102	76	6.5×12	5	4	E	約9.2kg	38,000
SG21-1000E			1kVA	UP	146	180	145	110	122	76	6.5×12	5	4	E	約12.2kg	42,000
SG21-1500E			1.5kVA	UP	180	170	190	120	114		10×20		5	B	約17.6kg	63,000
SG21-2000E			2kVA	UP	180	190	190	120	134		10×20		5	B	約22kg	70,000
SG21-3000E			3kVA	UP	200	200	220	138	144		10×20		5	F	約30kg	100,000
SG21-4000E			4kVA	UP	250	220	240	170	148		10×20		5	F	約40kg	132,000
SG21-5000E			5kVA	UP	250	240	240	170	168		10×20		5	F	約47kg	146,000

常時在庫(◎) 非在庫(記号なし)

形状・寸法図　UP形（ねじアップ式端子台）

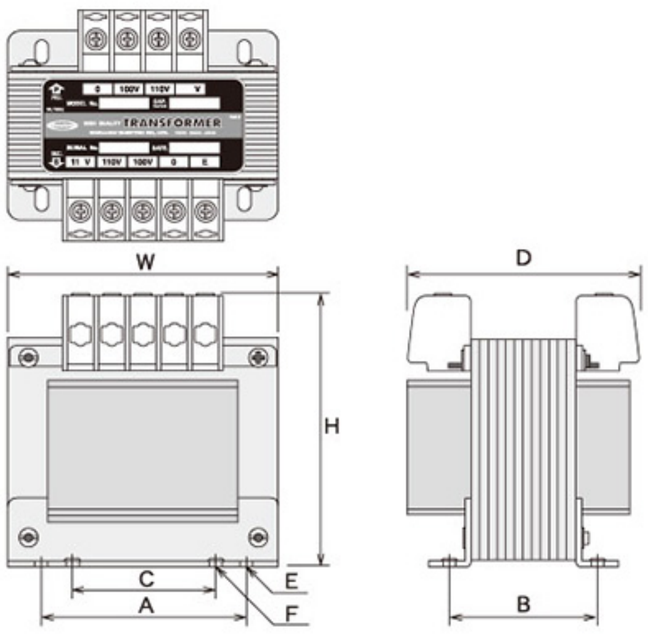

SG11-E(SG21-E)

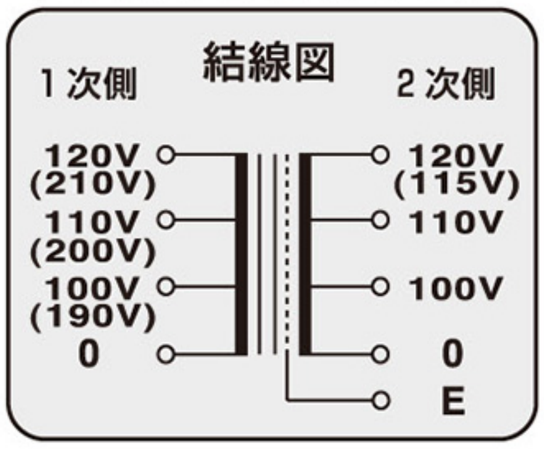

SJ-E/SN-E series

IP2X対応ねじアップ式フインガープロテクト端子台

単相 複巻

静電シールド

SJ21-E 180·200·220V－100·110V·115V-E

品番	仕様 1次電圧	仕様 2次電圧	仕様 容量	端子形状	外形寸法(mm) W	D	H	取付寸法(mm) A	B	C	取付穴(mm) E	F	端子ネジ(mm)	絶縁種類	重量	本体価格
SJ21-100E	220V－200V－180V－0	115V－110V－100V－0－E	100VA	UP	96	102	103	59	60	40	5.5×10	4	4	E	約2.6kg	15,500
SJ21-200E			200VA	UP	108	117	118	75	73	48	6 ×10	4	4	E	約4.5kg	19,000
SJ21-300E			300VA	UP	128	100	131	97	70	68	6.5×12	5	4	E	約5.0kg	23,000
SJ21-500E			500VA	UP	146	122	145	110	82	76	6.5×12	5	4	E	約8.8kg	32,000
SJ21-750E			750VA	UP	146	160	145	110	102	76	6.5×12	5	4	E	約11kg	38,000
SJ21-1000E			1kVA	UP	146	180	145	110	122	76	6.5×12	5	4	E	約13.6kg	42,000
SJ21-1500E			1.5kVA	UP	180	170	190	120	114		10×20		5	B	約17.6kg	63,000
SJ21-2000E			2kVA	UP	180	190	190	120	134		10×20		5	B	約23kg	70,000
SJ21-3000E			3kVA	UP	200	200	220	138	144		10×20		5	F	約30kg	100,000
SJ21-4000E			4kVA	UP	250	220	240	170	148		10×20		5	F	約40kg	132,000
SJ21-5000E			5kVA	UP	250	240	240	170	168		10×20		5	F	約47kg	146,000

SN21-E 200·220·230·240V－100·110V·115V-E

SN21-100E	240V－230V－220V－200V－0	115V－110V－100V－0－E	100VA	UP	96	102	103	59	60	40	5.5×10	4	4	E	約2.7kg	16,000
SN21-200E			200VA	UP	108	117	118	75	73	48	6 ×10	4	4	E	約4.4kg	20,000
SN21-300E			300VA	UP	128	100	131	97	70	68	6.5×12	5	4	E	約5.0kg	24,000
SN21-500E			500VA	UP	146	122	145	110	72	76	6.5×12	5	4	E	約7.3kg	33,000
SN21-750E			750VA	UP	146	160	145	110	102	76	6.5×12	5	4	E	約11kg	40,000
SN21-1000E			1kVA	UP	146	180	145	110	122	76	6.5×12	5	4	E	約13kg	44,000
SN21-2000E			2kVA	UP	180	190	190	120	134		10×20		5	B	約22kg	73,000
SN21-3000E			3kVA	UP	200	190	220	138	144		10×20		5	F	約30kg	105,000
SN21-4000E			4kVA	UP	250	220	240	170	148		10×20		5	F	約40kg	135,000
SN21-5000E			5kVA	UP	250	240	240	170	168		10×20		5	F	約47kg	150,000

SN22-E 200·220·230·240V－200·220·230·240V-E

SN22-200E	240V－230V－220V－200V－0	240V－230V－220V－200V－0－E	200VA	UP	108	117	118	75	73	48	6 ×10	4	4	E	約4.4kg	20,000
SN22-300E			300VA	UP	128	100	131	97	70	68	6.5×12	5	4	E	約5.0kg	24,000
SN22-500E			500VA	UP	146	122	145	110	82	76	6.5×12	5	4	E	約8.8kg	33,000
SN22-750E			750VA	UP	146	160	145	110	102	76	6.5×12	5	4	E	約11kg	40,000
SN22-1000E			1kVA	UP	146	180	145	110	122	76	6.5×12	5	4	E	約13kg	44,000
SN22-2000E			2kVA	UP	180	190	190	120	134		10×20		5	B	約22kg	73,000
SN22-3000E			3kVA	UP	200	190	220	138	144		10×20		5	F	約30kg	105,000

常時在庫(◎) 非在庫(記号なし)

SJ21-E

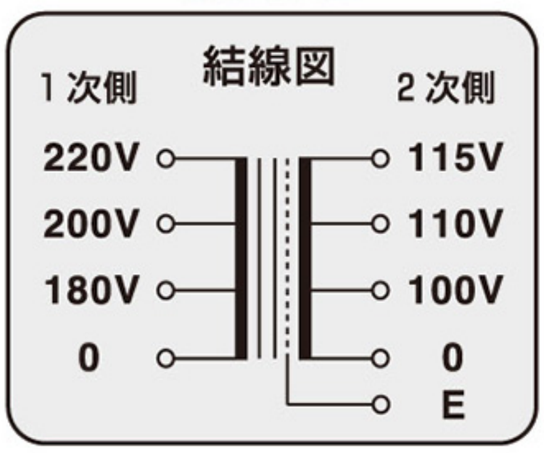

SN21-E

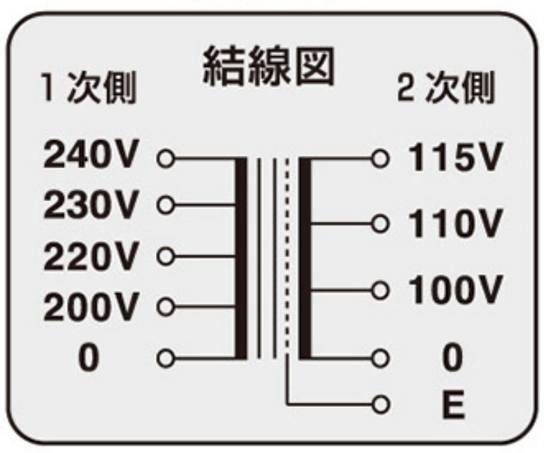

SN22-E

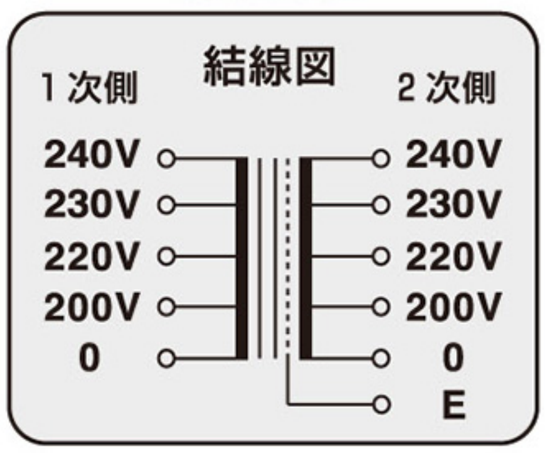

SO/SOK series

SOケースなし／SOKケース入り（屋内専用）

単相 単巻

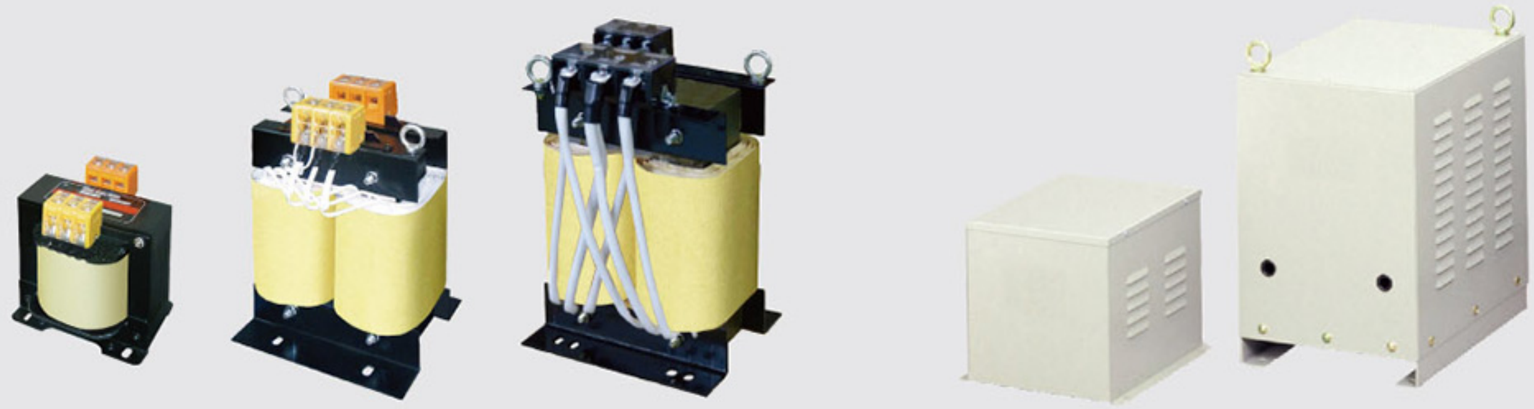

SO21 200·220V－100·110V

品番	仕様 1次電圧	仕様 2次電圧	仕様 容量	端子形状	外形寸法(mm) W	D	H	取付寸法(mm) A	B	C	取付穴(mm) E	F	端子ネジ(mm)	絶縁種類	重量	本体価格
SO21-50	220V－200V－0	110V－100V－0	50VA	UP	77	88	92	55	49	35	4.5×8	4	4	A	約1.1kg	9,400
SO21-100			100VA	UP	77	95	92	55	54	35	4.5×8	4	4	A	約1.5kg	10,000
SO21-200			200VA	UP	96	102	103	59	60	40	5.5×10	4	4	E	約2.7kg	12,000
SO21-300			300VA	UP	96	110	103	59	66	40	5.5×10	4	4	E	約2.9kg	13,000
SO21-500			500VA	UP	108	117	118	75	73	48	6 ×10	4	4	E	約4.5kg	17,000
SO21-750			750VA	UP	128	115	131	97	80	68	6.5×12	5	4	E	約6.2kg	23,000
SO21-1000			1kVA	UP	146	122	145	110	72	76	6.5×12	5	4	E	約7.0kg	28,000
SO21-1500			1.5kVA	UP	146	150	145	110	92	76	6.5×12	5	4	E	約9.2kg	34,000
SO21-2000			2kVA	UP	146	170	145	110	112	76	6.5×12	5	4	E	約11kg	38,000
SO21-3000			3kVA	UP	180	170	190	120	114		10×20		5	E	約17.6kg	54,000
SO21-4000			4kVA	UP	180	190	190	120	134		10×20		5	B	約22kg	69,000
SO21-5000			5kVA	UP	200	180	220	138	124		10×20		5	B	約30kg	90,000
SO21-6000			6kVA	UP	200	220	248	138	146		10×20		5/8	B	約36kg	110,000
SO21-7500			7.5kVA	UP	250	250	280	170	138		10×20		5/8	B	約39kg	163,000
SO21-10K			10kVA	UP	250	270	280	170	158		10×20		8/8	F	約44kg	220,000
SO21-15K			15kVA	KT	260	260	380	150	180		10×20		8/10	F	約65kg	

単相 単巻 ケース入り

SOK21 200·220V－100·110V （屋内専用）

塗装色：マンセル 5Y7/1

品番	仕様 1次電圧	仕様 2次電圧	仕様 容量	ケース形状	端子形状	外形寸法(mm) W	D	H	取付寸法(mm) A	B	取付穴(mm) C	端子ネジ(mm)	絶縁種類	重量	本体価格
SOK21-50	220V－200V－0	110V－100V－0	50VA	A	UP	180	150	135	162	110	5.5×10	4	A	約2.5kg	21,000
SOK21-100			100VA	A	UP	180	150	135	162	110	5.5×10	4	A	約2.9kg	22,000
SOK21-200			200VA	A	UP	180	150	135	162	110	5.5×10	4	E	約4.0kg	24,000
SOK21-300			300VA	A	UP	180	150	135	162	110	5.5×10	4	E	約4.6kg	25,000
SOK21-500			500VA	A	UP	180	150	135	162	110	5.5×10	4	E	約5.8kg	29,000
SOK21-750			750VA	A	UP	215	210	180	200	150	6 ×12	4	E	約8.6kg	35,000
SOK21-1000			1kVA	A	UP	215	210	180	200	150	6 ×12	4	E	約9.7kg	41,000
SOK21-1500			1.5kVA	A	UP	215	210	180	200	150	6 ×12	4	E	約 13kg	50,000
SOK21-2000			2kVA	A	UP	215	210	180	200	150	6 ×12	4	E	約 16kg	60,000
SOK21-3000			3kVA	A	UP	270	250	220	248	200	6 ×12	5	E	約21.6kg	80,000
SOK21-4000			4kVA	A	UP	270	250	220	248	200	6 ×12	5	B	約 26kg	90,000
SOK21-5000			5kVA	B	UP	280	320	350	235	270	12φ	5	B	約 40kg	133,000
SOK21-6000			6kVA	B	UP	280	320	350	235	270	12φ	5/8	B	約 46kg	167,000
SOK21-7500			7.5kVA	B	UP	280	320	350	235	270	12φ	5/8	B	約 49kg	230,000
SOK21-10K			10kVA	B	UP	290	360	400	235	310	12φ	8/8	F	約 54kg	310,000
SOK21-15K			15kVA	B	KT	360	450	500	305	370	12φ	8/10	F	約 85kg	

常時在庫（◎） 非在庫（記号なし）

SH-E/R-E series

端子形状 BLはラグ端子板 UPはIP2X対応ねじアップ式フインガープロテクト端子台

単相 複巻

静電シールド

SH1-E 100V−12·24V-E

	品番	仕様 1次電圧	仕様 2次電圧	仕様 容量	端子形状	外形寸法(mm) W	D	H	I	取付寸法(mm) A	B	C	取付穴(mm) E	F	端子	絶縁種類	重量	本体価格
	SH1-1205E	100V I 0	12V I 0 I E	0.5A	BL	51	40	41	70	60			4×6		ラグ	A	約260g	
	SH1-121E			1A	BL	60	45	51	81	71			4×6		ラグ	A	約440g	
	SH1-122E			2A	BL	69	55	59	91	80			4.5×6		ラグ	A	約770g	
	SH1-123E			3A	BL	69	65	59	91	80			4.5×6		ラグ	A	約1.0kg	
	SH1-125E			5A	UP	86	98	95		57	56	35	5.5×10	4	M4	A	約1.7kg	
	SH1-1210E			10A	UP	96	102	103		59	60	40	5.5×10	4	M4	E	約3.0kg	
◎	SH1-2405E	100V I 0	24V I 0 I E	0.5A	BL	60	45	51	81	71			4×6		ラグ	A	約440g	
◎	SH1-241E			1A	BL	69	55	59	91	80			4.5×6		ラグ	A	約770g	
	SH1-242E			2A	BL	79	65	67	104	92			4.5×6		ラグ	A	約1.2kg	
	SH1-243E			3A	UP	86	103	95		57	62	35	5.5×10	4	M4	A	約2.1kg	
	SH1-245E			5A	UP	96	102	103		59	60	40	5.5×10	4	M4	E	約3.0kg	
	SH1-2410E			10A	UP	128	100	131		97	60	68	6.5×12	5	M4	E	約4.4kg	

SH2-E 200V−12·24V-E

	品番	仕様 1次電圧	仕様 2次電圧	仕様 容量	端子形状	外形寸法(mm) W	D	H	I	取付寸法(mm) A	B	C	取付穴(mm) E	F	端子	絶縁種類	重量	本体価格
	SH2-121E	200V I 0	12V I 0 I E	1A	BL	60	45	51	81	71			4×6		ラグ	A	約240g	
	SH2-122E			2A	BL	69	55	59	91	80			4.5×6		ラグ	A	約770g	
	SH2-123E			3A	BL	69	65	59	91	80			4.5×6		ラグ	A	約1.0kg	
	SH2-125E			5A	UP	86	98	95		57	56	35	5.5×10	4	M4	A	約1.7kg	
	SH2-1210E			10A	UP	96	102	103		59	60	40	5.5×10	4	M4	E	約3.0kg	
	SH2-2405E	200V I 0	24V I 0 I E	0.5A	BL	60	45	51	81	71			4×6		ラグ	A	約440g	
◎	SH2-241E			1A	BL	69	55	59	91	80			4.5×6		ラグ	A	約770g	
	SH2-242E			2A	BL	79	65	68	104	92			4.5×6		ラグ	A	約1.2kg	
	SH2-243E			3A	UP	86	103	95		57	62	35	5.5×10	4	M4	A	約2.1kg	
	SH2-245E			5A	UP	96	102	103		59	60	40	5.5×10	4	M4	E	約3.0kg	
	SH2-2410E			10A	UP	128	100	131		97	60	68	6.5×12	5	M4	E	約4.4kg	

常時在庫(◎) 非在庫(記号なし)

R1-E 100·110V−24·26V-E

品番	仕様 1次電圧	仕様 2次電圧	仕様 容量	端子形状	外形寸法(mm) W	D	H	取付寸法(mm) A	B	C	取付穴(mm) E	F	端子ネジ(mm)	絶縁種類	重量	本体価格
R1-50E	110V I 100V I 0	26V I 24V I 0 I E	50VA	UP	77	95	92	55	54	35	4.5×8	4	4	A	約1.5kg	11,000
R1-100E			100VA	UP	96	102	103	59	60	40	5.5×10	4	4	E	約2.7kg	13,000
R1-200E			200VA	UP	108	117	118	75	73	48	6×10	4	4	E	約4.4kg	16,000
R1-300E			300VA	UP	128	100	131	97	70	68	6.5×12	5	4	E	約5.0kg	21,000
R1-500E			500VA	UP	146	125	155	110	72	76	6.5×12	5	5	E	約7.0kg	28,000
R1-750E			750VA	UP	146	155	155	110	92	76	6.5×12	5	5	E	約9.2kg	36,000
R1-1000E			1kVA	UP	146	175	155	110	122	76	6.5×12	5	5	E	約12.2kg	45,000

R2-E 200·220V−24·26V-E

R2-50E	220V I 200V I 0	26V I 24V I 0 I E	50VA	UP	77	95	92	55	54	35	4.5×8	4	4	A	約1.5kg	11,000
R2-100E			100VA	UP	96	102	103	59	60	40	5.5×10	4	4	E	約2.7kg	13,000
R2-200E			200VA	UP	108	117	118	75	73	48	6×10	4	4	E	約4.4kg	16,000
R2-300E			300VA	UP	128	100	131	97	70	68	6.5×12	5	4	E	約5.0kg	21,000
R2-500E			500VA	UP	146	125	155	110	72	76	6.5×12	5	5	E	約7.0kg	28,000
R2-750E			750VA	UP	146	155	155	110	92	76	6.5×12	5	5	E	約9.2kg	36,000
R2-1000E			1kVA	UP	146	175	155	110	122	76	6.5×12	5	5	E	約12.2kg	45,000

常時在庫(◎) 非在庫(記号なし)

R series 端子形状 BL/SSはラグ端子板

単相 複巻

R1 100·110V－5～24V

	品番	仕様 1次電圧	仕様 2次電圧	仕様 容量	端子形状	外形寸法(mm) W	D	H	I	取付寸法(mm) A	B	C	取付穴(mm) E	F	端子	絶縁種類	重量	本体価格
◎	R1-631	100V-0	6.3V-5V-0	1A	BL	51	40	41	70	60			4×6		ラグ	A	約260g	
	R1-632	110V-100V-0		2A	BL	60	45	51	84	71			4×7		ラグ	A	約440g	
	R1-633			3A	BL	69	50	59	91	80			4.5×6		ラグ	A	約740g	
◎	R1-1203	100V-0	12V-10V-0	0.3A	BL	43	36	36	60	51			3.8×4		ラグ	A	約150g	
	R1-1205		12V-10V-8V-6V-0	0.5A	BL	51	40	41	70	60			4×6		ラグ	A	約260g	
◎	R1-121	110V-100V-0		1A	BL	60	45	51	80	70			4×6		ラグ	A	約450g	
	R1-122			2A	BL	69	55	59	91	80			4.5×6		ラグ	A	約770g	
	R1-123			3A	BL	79	65	67	104	92			4.5×8		ラグ	A	約1.2kg	
	R1-125			5A	BL	79	75	67	104	92			4.5×7		ラグ	A	約1.6kg	
◎	R1-2003	110V-100V-0	20V-18V-16V-14V-0	0.3A	BL	51	40	41	70	60			4×6		ラグ	A	約260g	
	R1-2005			0.5A	BL	60	45	51	80	70			4×6		ラグ	A	約440g	
	R1-201			1A	BL	69	55	59	91	80			4.5×6		ラグ	A	約770g	
	R1-202			2A	BL	79	65	67	104	92			4.5×8		ラグ	A	約1.2kg	
	R1-203			3A	BL	79	80	67	104	92			4.5×7		ラグ	A	約1.6kg	
	R1-205			5A	SS	96	85	82		59	60	40	5.5×10	4	ラグ	A	約2.5kg	
	R1-2405	110V-100V-0	24V-20V-15V-12V-0	0.5A	BL	60	53	51	84	70			4×6		ラグ	A	約500g	
	R1-241			1A	BL	69	59	59	91	80			4.5×6		ラグ	A	約900g	
	R1-242			2A	BL	79	70	67	104	92			4.5×6		ラグ	A	約1.4kg	
	R1-243			3A	BL	89	77	76	115	102			4.5×6		ラグ	A	約2.0kg	
	R1-245			5A	SS	96	85	82		59	60	40	5.5×10	4	ラグ	A	約2.5kg	

R1 100·110V－15～50V

	品番	仕様 1次電圧	仕様 2次電圧	仕様 容量	端子形状	外形寸法(mm) W	D	H	I	取付寸法(mm) A	B	C	取付穴(mm) E	F	端子	絶縁種類	重量	本体価格
◎	R1-3005	110V-100V-0	30V-25V-20V-15V-0	0.5A	BL	60	53	51	84	72			4×7		ラグ	A	約500g	
	R1-301			1A	BL	69	65	60	94	80			4.5×6		ラグ	A	約1.0kg	
	R1-302			2A	BL	79	75	67	104	92			4.5×7		ラグ	A	約1.6kg	
	R1-303			3A	SS	96	85	82		59	60	40	5.5×10	4	ラグ	A	約2.5kg	
	R1-3805	110V-100V-0	38V-35V-32V-24V-0	0.5A	BL	69	55	60	90	80			4.5×6		ラグ	A	約900g	
	R1-381			1A	BL	79	65	67	104	92			4.5×8		ラグ	A	約1.2kg	
	R1-382			2A	BL	89	77	76	115	102			4×8		ラグ	A	約2.0kg	
	R1-383			3A	SS	96	85	82		59	60	40	5.5×10	4	ラグ	A	約2.5kg	
	R1-501	110V-100V-0	50V-45V-40V-35V-0	1A	BL	79	70	67	104	92			4.5×6		ラグ	A	約1.4kg	
	R1-502			2A	SS	96	85	82		59	60	40	5.5×10	4	ラグ	A	約2.5kg	
	R1-503			3A	SS	96	95	82		59	67	40	5.5×10	4	ラグ	A	約2.9kg	

常時在庫(◎) 非在庫(記号なし)

形状・寸法図

BL形（ラグ端子板）

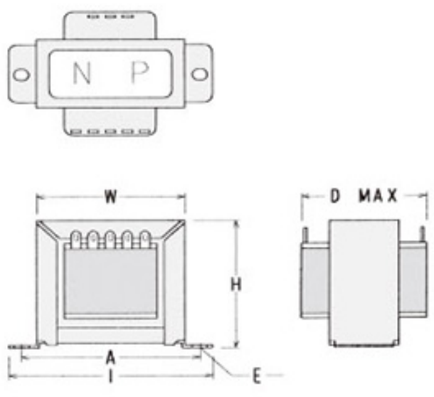

SS形（ラグ端子板）

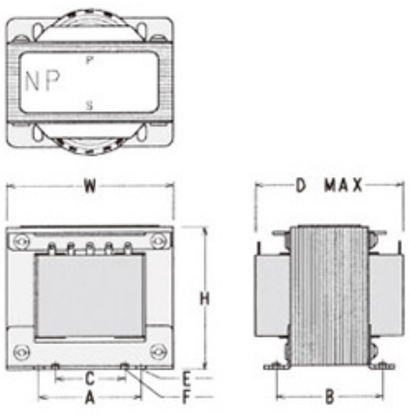

結線図

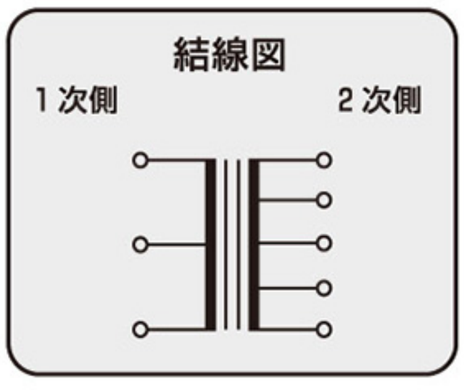

R series　端子形状 BL/SSはラグ端子板 UPはIP2X対応ねじアップ式フインガープロテクト端子台

単相 複巻

R2 200·220V－6～24V

品番	仕様 1次電圧	仕様 2次電圧	仕様 容量	端子形状	外形寸法(mm) W	D	H	I	取付寸法(mm) A	B	C	取付穴(mm) E	F	端子	絶縁種類	重量	本体価格
R2-6305	220V-0	6.3V-0	0.5A	BL	43	36	35	60	52			3.8×4		ラグ	A	約160g	
R2-631	220V-200V-0		1A	BL	51	40	41	70	60			4×6		ラグ	A	約260g	
R2-632			2A	BL	60	45	51	80	70			4×7		ラグ	A	約440g	
R2-633			3A	BL	69	50	59	91	80			4.5×6		ラグ	A	約740g	
◎R2-1203	220V-200V-0	12V-10V-0	0.3A	BL	43	36	35	60	52			3.8×4		ラグ	A	約160g	
R2-1205		12V-10V-8V-6V-0	0.5A	BL	51	40	41	70	60			4×6		ラグ	A	約260g	
R2-121			1A	BL	60	45	51	84	71			4×6		ラグ	A	約440g	
R2-122			2A	BL	69	55	59	91	80			4.5×6		ラグ	A	約770g	
R2-123			3A	BL	79	65	67	104	92			4.5×8		ラグ	A	約1.2kg	
R2-125			5A	BL	79	75	67	104	92			4.5×7		ラグ	A	約1.6kg	
R2-2005	220V-200V-0	20V-18V-16V-14V-0	0.5A	BL	60	45	51	80	70			4×6		ラグ	A	約440g	
R2-201			1A	BL	69	55	59	91	80			4.5×6		ラグ	A	約770g	
R2-202			2A	BL	79	65	67	104	92			4.5×8		ラグ	A	約1.2kg	
R2-203			3A	BL	79	75	67	104	92			4.5×7		ラグ	A	約1.6kg	
R2-205		20V-18V-16V-14V-12V-0	5A	SS	96	85	82		59	60	40	5.5×10	4	ラグ	A	約2.5kg	
R2-2403	220V-200V-0	24V-20V-15V-12V-0	0.3A	BL	50	42	43	71	60			4×6		ラグ	A	約300g	
R2-2405			0.5A	BL	60	53	51	84	70			4×6		ラグ	A	約500g	
R2-241			1A	BL	69	59	59	91	80			4.5×6		ラグ	A	約900g	
R2-242			2A	BL	79	72	67	104	92			4.5×6		ラグ	A	約1.4kg	
R2-243			3A	BL	89	77	76	115	102			4.5×6		ラグ	A	約2.0kg	
R2-245			5A	SS	96	85	82		59	60	40	5.5×10	4	ラグ	A	約2.5kg	

R2 200·220V－15～50V

品番	仕様 1次電圧	仕様 2次電圧	仕様 容量	端子形状	外形寸法(mm) W	D	H	I	取付寸法(mm) A	B	C	取付穴(mm) E	F	端子	絶縁種類	重量	本体価格
R2-301	220V-200V-0	30V-25V-20V-15V-0	1A	BL	69	65	60	94	80			4.5×6		ラグ	A	約1.0kg	
R2-302			2A	BL	79	75	67	104	92			4.5×7		ラグ	A	約1.6kg	
R2-303			3A	SS	96	85	82		59	60	40	5.5×10	4	ラグ	A	約2.5kg	
R2-305			5A	SS	96	92	82		59	67	40	5.5×10	4	ラグ	A	約2.9kg	
R2-381	220V-200V-0	38V-35V-32V-24V-0	1A	BL	79	65	67	104	92			4.5×8		ラグ	A	約1.2kg	
R2-382			2A	BL	89	77	76	115	102			4×8		ラグ	A	約2kg	
R2-383			3A	SS	96	85	82		59	60	40	5.5×10	4	ラグ	A	約2.5kg	
R2-385			5A	SS	108	102	99		75	73	48	6×10	4	ラグ	A	約3.9kg	
R2-5005	220V-200V-0	50V-45V-40V-35V-0	0.5A	BL	69	55	59	91	80			4.5×6		ラグ	A	約770g	
R2-501			1A	BL	79	70	67	104	92			4.5×6		ラグ	A	約1.4kg	
R2-502			2A	SS	96	85	82		59	60	40	5.5×10	4	ラグ	A	約2.5kg	
R2-503			3A	SS	96	95	82		59	67	40	5.5×10	4	ラグ	A	約2.8kg	
R2-505			5A	UP	128	105	131		97	60	68	6.5×12	5	M4	A	約4.8kg	

常時在庫(◎) 非在庫(記号なし)

形状・寸法図

BL形（ラグ端子板）

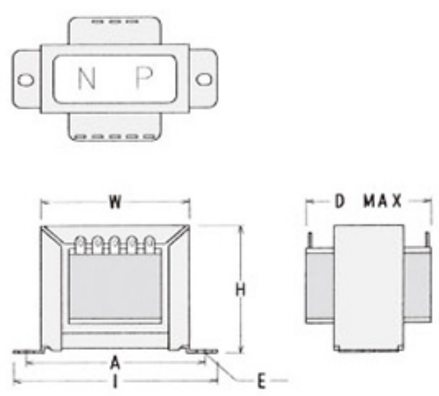

SS形（ラグ端子板）

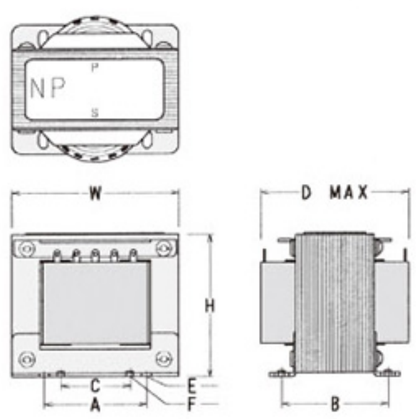

UP形（ねじアップ式端子台）

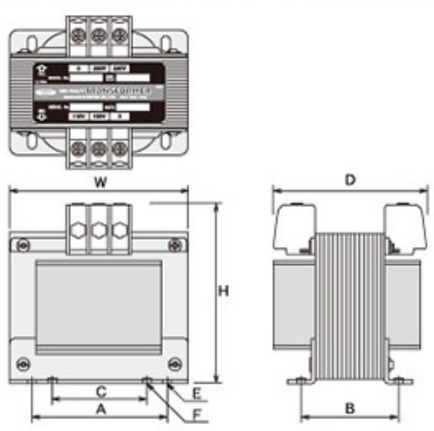

結線図

1次側　2次側

電源機器

携帯用トランスから、OA・FA用の電源機器、及び現場作業の溶接機まで取揃えております。



降圧専用　電源電圧を下げるとき


DA・DP


TB


RTB

昇圧・降圧兼用　入力電圧が100V又は200Vでも使用できる


TBN

昇圧専用　電源電圧を上げるとき


UP


ME

交流定電圧電源装置　電圧変動に対し応答速度が速い


サイリスタ式 SVR

交流定電圧電源装置　電源電圧が不安定なとき


摺動式 AVR

無停電電源装置　瞬停・電圧変動・停電時に


UPS

非常用電源装置　交流電源のない場所又は、停電時に


Z

ハイブリット溶接機・インバーター直流溶接機

二人同時に作業ができる


HW


SA

DA·DP/TB/RTB series

電源電圧が異なるとき、又は電圧降下でお困りのとき

降圧専用

300F
DA-550F
1000F

100F
DP-200F
300F

TB-100D/200D/300D

RTB-200 / 300

DA·DP 120·220V－100V　単相 単巻　降圧専用

品番	仕様 1次電圧	仕様 2次電圧	仕様 容量	外形寸法(mm) W	D	H	取付寸法(mm) A	B	取付穴(mm) C	絶縁種類	重量	本体価格
DA-300F	AC-120V (平ピンプラグ付コード)	AC-100V (コンセント付コード)	300VA	81	77	69	70	63	4.8×6.8	A	約1.5kg	11,000
DA-550F			550VA	101	92	85	85	66	4.8×6.8	A	約2.5kg	15,000
DA-1000F			1kVA	101	102	85	85	76	4.8×6.8	A	約3.2kg	17,000
DP-100F	AC-220V (丸ピンプラグ付コード)	AC-100V (コンセント付コード)	100VA	81	77	69	70	63	4.8×6.8	A	約1.8kg	11,000
DP-200F			200VA	101	92	85	85	66	4.8×6.8	A	約2.6kg	15,000
DP-300F			300VA	101	102	85	85	76	4.8×6.8	A	約3.1kg	17,000

常時在庫(◎)　非在庫(記号なし)　　入力コード1.5m　出力コード30cm付

TB 200V－100·115V　単相 単巻　降圧専用

品番	入力・出力	容量	電流	電線 太さ×芯数×長さ	入力プラグ	出力コンセント	外形寸法 W、D、H(mm)	絶縁種類	重量	本体価格
TB- 100D	AC-200V→AC-100V / AC-115V	1kVA	10A	VCT 2×3×2m	4P 20A	×4	155、265、225	B	約10kg	50,000
TB- 200D		2kVA	20A				155、265、225	B	約13kg	70,000
◎ TB- 300D		3kVA	30A				175、295、240	B	約17kg	90,000

常時在庫(◎)　非在庫(記号なし)　　入力コード2m付

RTB 200V－100V　単相 単巻　降圧専用　小型軽量タイプ（トロイダルトランス内蔵）

品番	入力・出力	容量	電流	電線 太さ×芯数×長さ	入力プラグ	出力コンセント	外形寸法 W、D、H(mm)	絶縁種類	重量	本体価格
RTB-200	AC-200V→AC-100V / AC-115V	2kVA	20A	VCT 2×3×2m	4P 20A	×4	120、220、200	B	約8kg	80,000
RTB-300		3kVA	30A				135、280、230	B	約12.8kg	95,000

常時在庫(◎)　非在庫(記号なし)　　入力コード2m付

形状・寸法図

DA

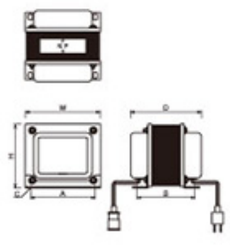

DP

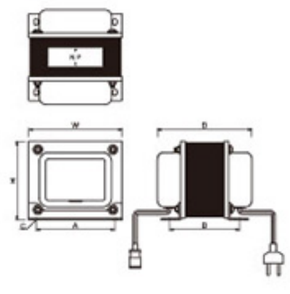

TB

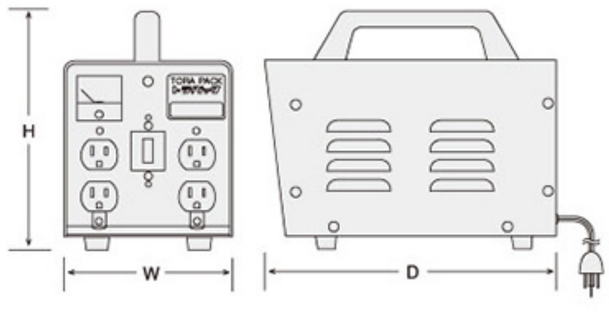

RTB

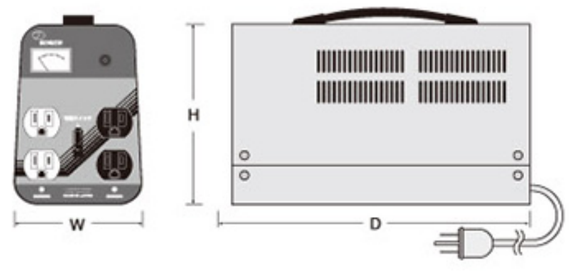

UP/ME/TBN series

電源電圧が異なるとき、又は電圧降下でお困りのとき

昇圧専用

UP-100 / 200 / 300

昇圧・降圧兼用

ME-20

TBN-200 / 300

UP 100V－200V　単相 単巻　昇圧専用　小型軽量タイプ（トロイダルトランス内蔵）　現場工事用

品　番	入力・出力	容 量	電 流	電 線 太さ×芯数×長さ	入力プラグ	出力コンセント	外形寸法 W、D、H(mm)	絶縁種類	重量	本体価格
UP-100	AC-100V → AC-200V	1kVA	5A	VCT 2×3×2m	15A	×4	120、220、200	B	約6kg	62,000
◎ UP-200		2kVA	10A				120、220、200	B	約8kg	80,000
UP-300		3kVA	15A	3.5×3×1.6m			135、280、230	B	約12.8kg	95,000

常時在庫（◎）非在庫（記号なし）　入力コード2m付

ME 100V－115·125V　単相 単巻　昇圧専用　現場工事

品　番	入力・出力	容 量	電 流	電 線 太さ×芯数×長さ	入力プラグ	出力コンセント	外形寸法 W、D、H(mm)	絶縁種類	重量	本体価格
ME-20	AC-100V→AC-115V / AC-125V	2kVA	20A	VCT 2×3×1.5m	15A	×4	180,170,170	B	約8kg	35,000

常時在庫（◎）非在庫（記号なし）　入力コード1.5m付

TBN 100·200V－100·115·200V　単相 単巻　昇圧・降圧兼用　入力自動切替式

品　番	入力・出力	容 量	電 流	電 線 太さ×芯数×長さ	入力プラグ	出力コンセント	外形寸法 W、D、H(mm)	絶縁種類	重量	本体価格
TBN- 200	AC-100V / AC-200V → AC-100V / AC-115V / AC-200V	2kVA	10/20A	VCT 2×3×2m	4P 20A	×2	155、265、225	B	約13.5kg	100,000
TBN- 300		3kVA	15/30A	VCT 3.5×3×2m		×2	175、295、240	B	約17.5kg	120,000

常時在庫（◎）非在庫（記号なし）　入力コード2m付　付属コード付

TBNタイプは入力電圧が、100V又は200Vでも使用できます。自動切換装置付

形状・寸法図

UP

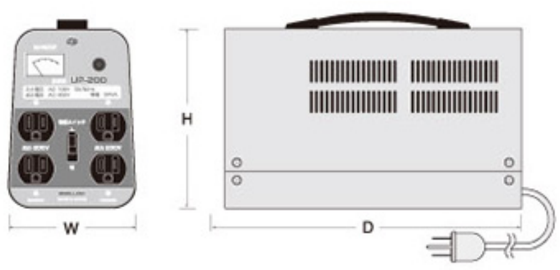

ME

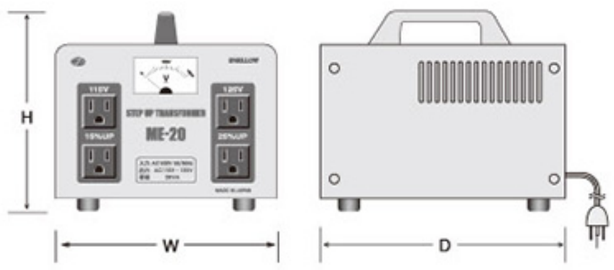

TBN

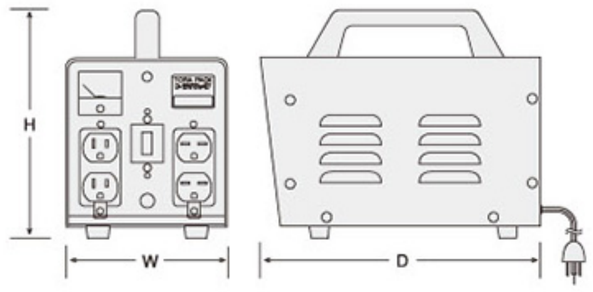

SVR series

電圧変動に対し応答速度が速く、高効率、高性能で負荷を選びません。

サイリスタ式

SVR-1000 / 2000 / 3000

SVR-1000E
2000E
3000E

SVR-1700G

SVR 100V－100V

品　番	入力電圧	出力電圧	容 量	外形寸法(mm) W	D	H	重 量	本体価格
SVR-1000	AC-100V	AC-100V	1kVA	145	250	180	約 10kg	146,000
◎ SVR-2000			2kVA	180	320	230	約 16kg	220,000
SVR-3000			3kVA	180	320	230	約 20kg	270,000

SVR-E 100·220V－100V

品　番	入力電圧	出力電圧	容 量	外形寸法(mm) W	D	H	重 量	本体価格
SVR-1000E	AC-100/220V	AC-100V	1kVA	210	380	250	約 14 kg	180,000
SVR-2000E			2kVA	210	380	250	約 23 kg	260,000
SVR-3000E			3kVA	250	500	250	約 40 kg	320,000

SVR・SVR-E　入力コード1.5m付

世界各国対応型

SVR-G 100·110·120·200·220·230·240V－100V

品　番	入力電圧	出力電圧	容 量	外形寸法(mm) W	D	H	重 量	本体価格
SVR-1700G	AC-100/110/120/200/220/230/240V	AC-100V	1.7kVA	250	400	230	約 30 kg	オープン

入力コード1.5m付

常時在庫(◎) 非在庫(記号なし)

保護機能 ノーヒューズブレーカー

用途
OA・FA機器・通信機器
生産ラインの品質管理・測定装置等。

仕様・規格

入力電圧：(単相) 100V±15%
(Eタイプ) 100V/220V±30V
(SVR-3000Eは±15%)
(Gタイプ) 100V/110V/120V/200V/220V/230V/240V
周波数：50/60Hz
出力電圧：100V
出力電圧精度：±2V(±2%)・Eタイプは±4V(±4%)
負荷変動：0～100%
波形歪：入力電圧波形に同等
応答時間：0.2sec以内(入力電圧±10%にて)
効率：90%以上
周囲温度：－5℃～＋40℃
温度上昇：主要発熱部85℃以下
絶縁抵抗：DC500Vメガにて100MΩ以上
絶縁耐圧：AC1,500V　1分間

形状・寸法図

SVR-1000
SVR-2000
SVR-3000

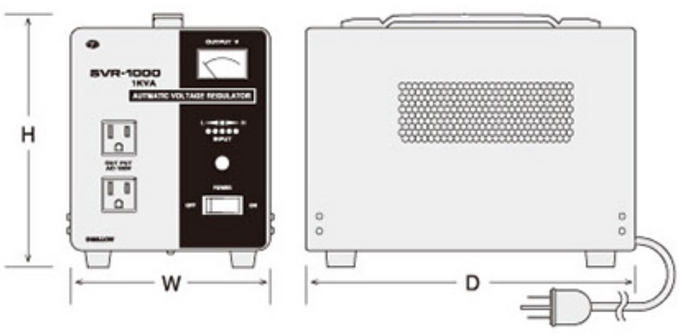

SVR-1000E
SVR-2000E

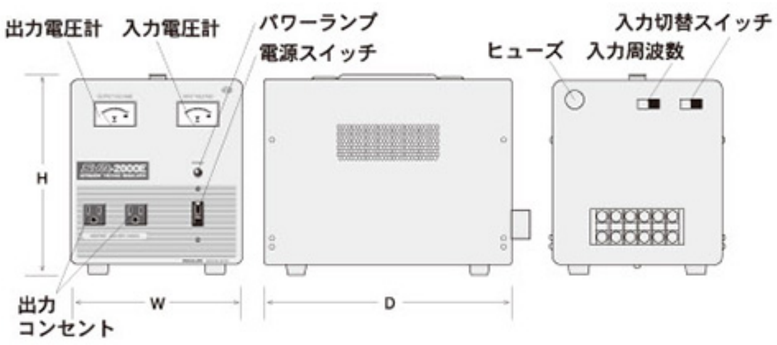

SVR-1700G

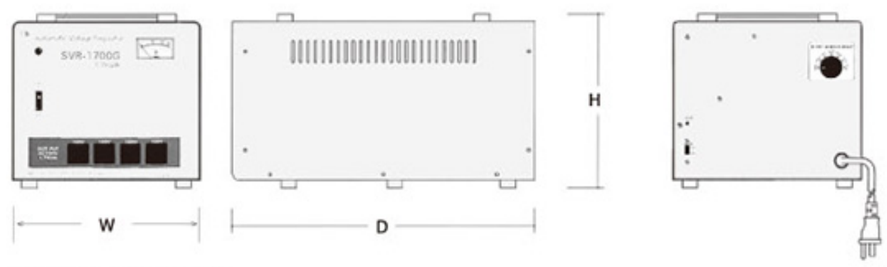

SVR-3000E

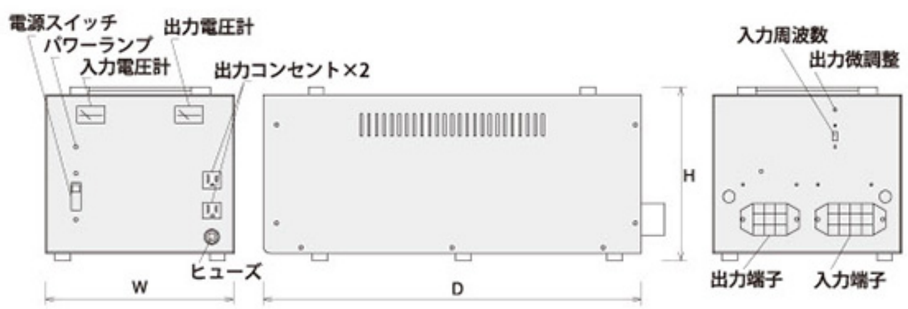

AVR series

電源電圧が異なるとき、又は電圧降下でお困りのとき

摺動式

AVR-1000A / 2000A / 3000A / 5000A

AVR 100V－100V

品　番	入力電圧	出力電圧	容 量	外形寸法(mm) W	D	H	重 量	本体価格
AVR-1000A	AC-100V	AC-100V	1 kVA	165	250	180	約 7.5 kg	120,000
AVR-2000A			2 kVA	210	300	250	約 16 kg	180,000
AVR-3000A			3 kVA	210	300	250	約 18 kg	270,000
AVR-5000A			5 kVA	270	430	285	約 35 kg	400,000

常時在庫(◎) 非在庫(記号なし)

保護機能 ノーヒューズブレーカー

回路構成は摺動電圧調整器とモーター、電子部品で設計されている為、負荷力率に制限なく波形歪の発生や周波数変動等に影響されません。
カーボンブラシを使用していますので、
メンテナンスが必要です。(2～3年が目安です。)

仕様・規格

入力電圧：100V±15%
周波数：50/60Hz
出力電圧：100V
出力電圧精度：±2%
負荷変動：0～100%
波形歪：入力電圧波形に同等
応答時間：1sec以内(入力電圧±10%にて)
効率：90%以上(最低入力電圧にて)
周囲温度：−5℃～40℃
温度上昇：主要発熱部85℃以下
絶縁抵抗：DC500Vメガにて100MΩ以上
絶縁耐圧：AC1,500V　1分間

形状・寸法図

AVR-1000A

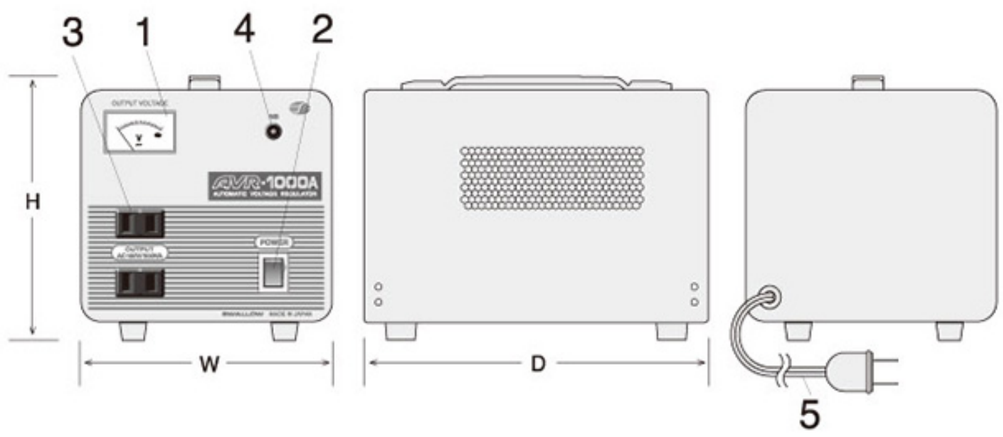

1−出力電圧計
2−電源スイッチ
3−出力コンセント
4− サーキット プロテクタ
(ノーヒューズブレーカー)
(AVR−500は6A
AVR−1000は12A)
5−入力コード1.5m付

AVR-2000A　AVR-3000A

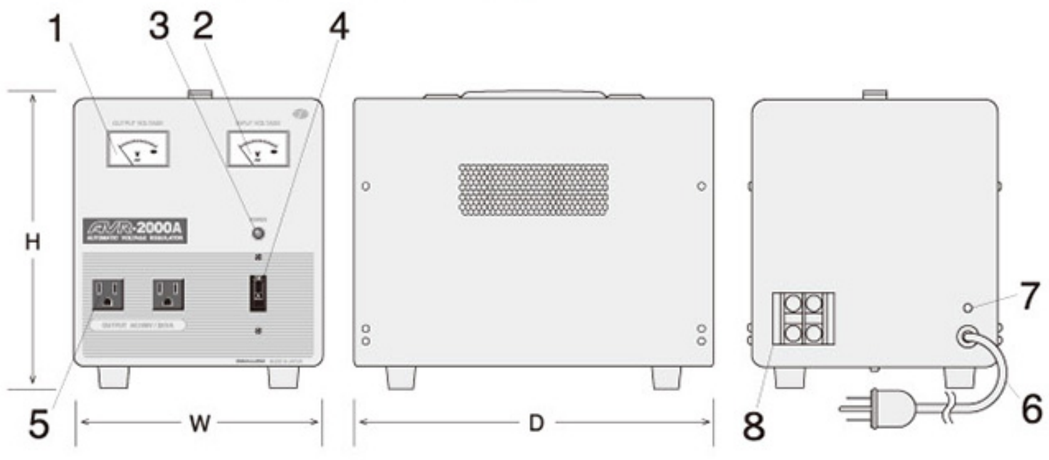

1−出力電圧計
2−入力電圧計
3−パワーランプ
4−電源ブレーカー
5−出力コンセント×2
(1ケ所で1.5KVA以内)
6−入力コード1.5m付
7−アース端子
8−メイン出力端子
※ AVR−5000Aの入力は端子台

UPS/Z series

瞬停・電圧変動・停電時に素早くバックアップ / AC電源のないところで家電製品を

UPS-300 / 500 / 1000

Z-130U / 300U

UPS 100V－100V

品　番	入力電圧	出力電圧	容　量	外形寸法(mm) W	D	H	重　量	本体価格
UPS-300	AC-100V	AC-100V	250VA	90	270	155	約6.5kg	64,000
UPS-500			400VA	90	240	320	約 11 kg	110,000
UPS-1000			800VA	130	350	400	約 29 kg	260,000

常時在庫(◎) 非在庫(記号なし)　　入力コード付

瞬停・電圧変動・停電時に素早くバックアップし常に安定した電力を供給します。
- ●停電時(瞬断時も含む)10msec以下でバックアップし、電圧変動に素早く対応しソフトスタート機能がついていますのでＯＡ機器等に影響を与えません。
- ●停電時には警報としてブザー音と発光ダイオードで知らせ、他の外部機器へ停電信号を送るためのコネクターを設けています。
- ●常時商用給電方式ですから省エネで騒音がなくクリーンな環境を保ちます。
- ●バッテリーＬＯＷの時にはインバーターが自動停止して、バッテリーの過放電を防ぎます。
- ●ノイズ対策を施していますのでＣＲＴ、他機器への干渉の心配も不要です。
- ●バッテリーはメンテナンスフリーの小型高性能バッテリーを使用しています。
- ●タテ、ヨコ自在型ですのでわずかなスペースに設置できます。(UPS-500･1000)
- ●200V仕様・220V仕様も製作可能

形状・寸法図

UPS-500

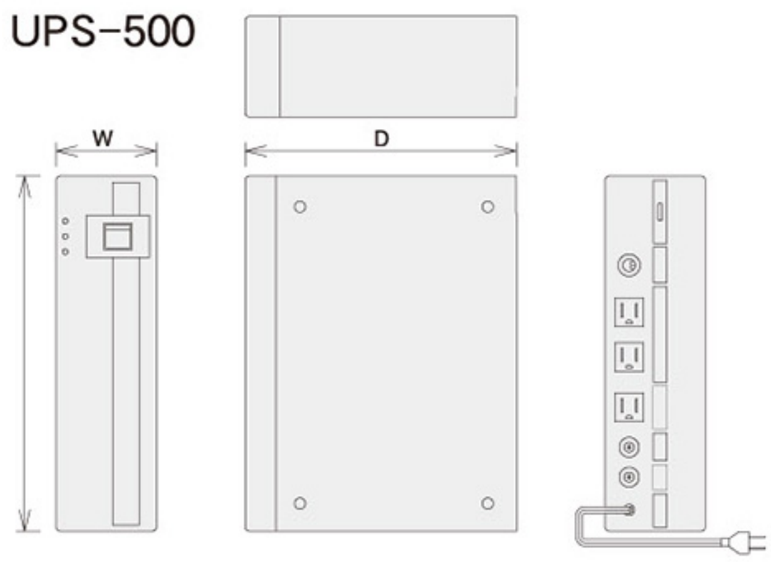

Z AC100V･DC12V･5V

USB コンセント付　　付属品：ACアダプター　　付属品：充電コード

品　番	出力電圧	AC100V 最大出力容量	AC100V 連続容量	DC12V 出力容量	USB出力	外形寸法(mm) W	D	H	重　量	本体価格
Z-130U	AC-100V･DC-12V	130VA	80VA 40分	7A 84VA	5V 1A	118	220	183	約 6kg	75,000
Z-300U	AC-100V･DC-12V	300VA	270VA 50分	10A 120VA	5V 1A	166	360	250	約17kg	190,000

常時在庫(◎) 非在庫(記号なし)

50/60Hz切替式　内蔵バッテリー・小形シール鉛蓄電池DC12V

- ●電源のないところでAC100VとDC12Vの電気製品が使えます。
- ●USB コンセント付　スマートフォンの充電ができます。

形状・寸法図

Z-130U

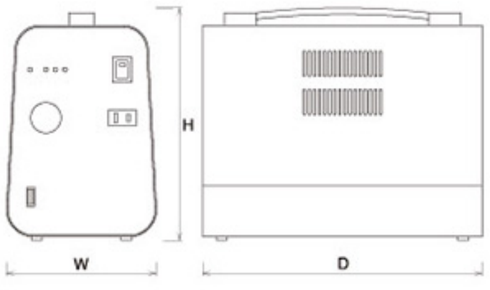

Z-300U

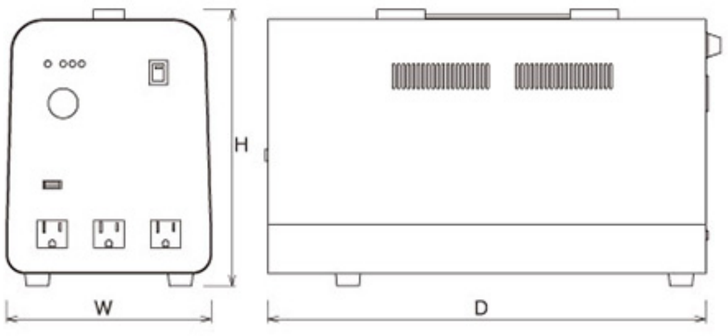

ハイブリット溶接機　DC inverter ARC welder

HW series　リチウムイオンバッテリー内蔵のハイブリット溶接機

小型で軽く充電時間が短く出力が安定・・・・・・溶接作業が簡単にできます。

新製品

HW-160A

品　番	定格入力電圧	周波数	出力電流	溶接棒	使用率	入力電線	外形寸法 W	外形寸法 D	外形寸法 H	重量
HW-160A	単相100V	50/60Hz	160A	φ4	10%点付け	2.0mm²×2芯 2M	210	370	345	18kg

常時在庫(◎)　非在庫(記号なし)

形状・寸法図（HW-160A）

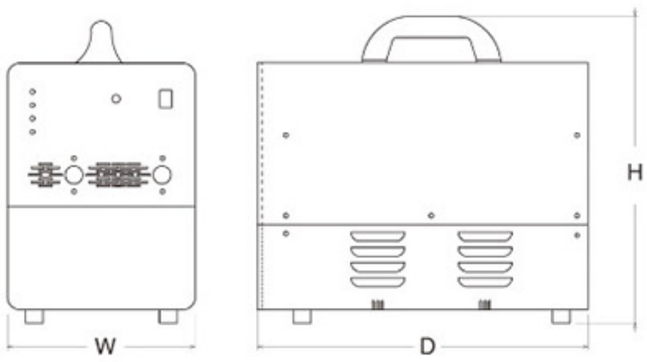

インバーター直流溶接機　DC inverter ARC welder

SA series　新しい機能を備えた インバーター直流溶接機

現場の声から生まれた1台で3通りの使い分けができる便利な溶接機

同じ現場で１台の溶接機で二人が同時に溶接作業ができ、緊急の場合は並列使用で太い溶接棒が使用できます。

SA-100A
入力コード2.5m付

SA-180DX

SA-180A
入力コード2.5m付

日本製

品　番	定格入力電圧	周波数	定格容量	出力電流	溶接棒	使用率	入力電線	外形寸法 W	外形寸法 D	外形寸法 H	重量
SA-100A	単相100V	50/60Hz	3kVA	80A	φ2	40%	3.5mm²×3芯	158	370	238	10kg
SA-180DX	単相200V	50/60Hz	9.4kVA 5.6kW	180A	φ4	40%	3.5mm²×3芯	166	355	241	10kg

品　番	定格入力電圧	周波数	定格容量	出力電流	溶接棒	使用率	入力電線	外形寸法 W	外形寸法 D	外形寸法 H	重量
SA-180A	単相200V	50/60Hz	9.4kVA 5.6kW×2	180A×2 *1 300A	φ4 φ6	40%	8.0mm²×3芯	210	450	275	18kg

常時在庫(◎)　非在庫(記号なし)

*1 出力を並列に接続した場合

SA-180A 3通りの使用方法

SA-180A
- ❶（並列使用）300A
- ❷（二人同時使用）180A×2
- ❸（一人単独使用）180A

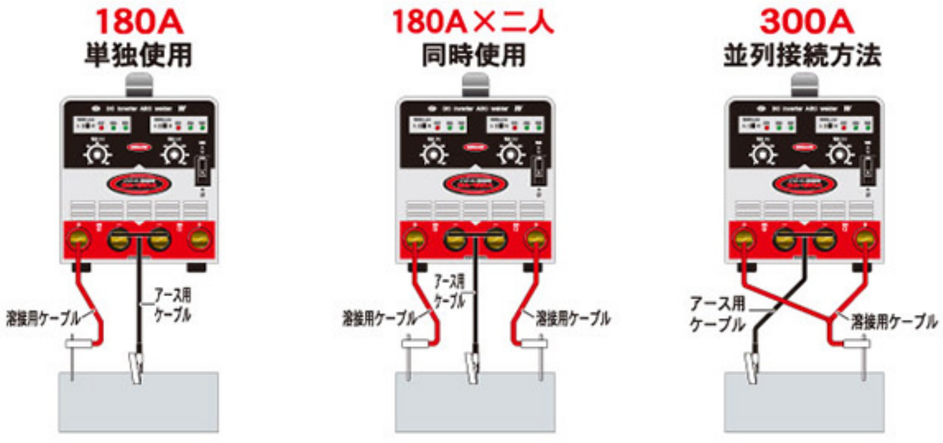

特　長

1. 同じ現場で1台の溶接機で二人同時に溶接作業ができます。
2. 2台分の出力端子と操作部を設けているので、2台分の溶接機と同等の機能があり、電源コード及び溶接アースが共用できます。
3. 通常の溶接機は、二人同時に作業をする場合、2台分の電源を準備する必要があるが、本機であれば、入力電源コードは1台分ですみ、出力コードの配線についても、アース側は、共用にできるので電源と同様に減らすことができます。
4. 出力を並列に接続した場合 300A まで使用することができます。
5. 電撃防止機能を内蔵、インバーター制御で安定したアークをえられます。
6. 小型、軽量、軽いので携帯に便利、国産品だから安心してご使用になれます。

世界各国対応トランス

海外で日本の電気製品を使用するときは、電圧を変換するトランスが必要です。

海外専用トランス
WORLD　MOUSE　PAL
SU-G　AVR-E

WORLD　PAL-AP/EP/IP　SU-G

45～47・51

海外・国内兼用トランス
SU　AG

SU　AG-D

48～49

国内専用トランス
AG-N　PAL　AU

PAL-UE / UK

50

世界各国主要都市の電源電圧とプラグ形状　VOLTAGE LIST OF OVERSEAS COUNTRIES

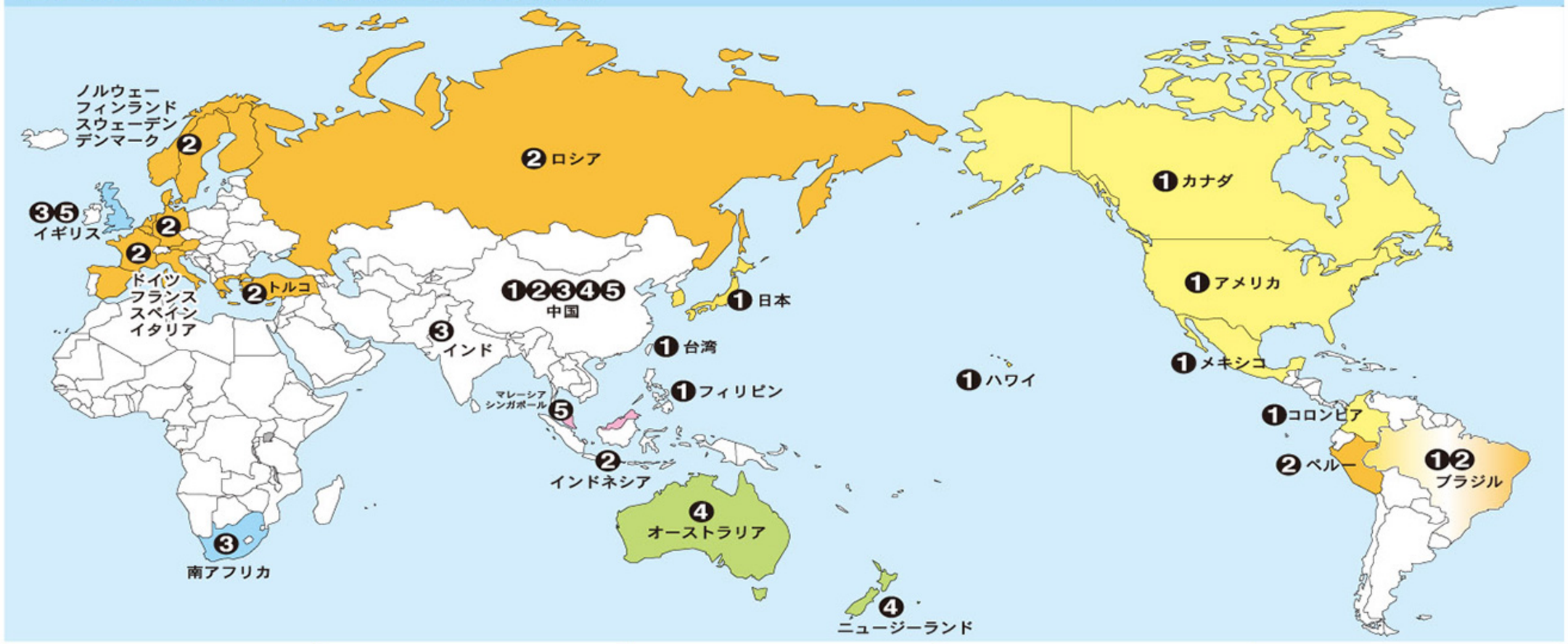

100-120V	220-240V	220-240V	230-240V	230-240V
❶ A-2プラグ	❷ C-2プラグ	❸ B-3プラグ	❹ Oプラグ	❺ BF プラグ
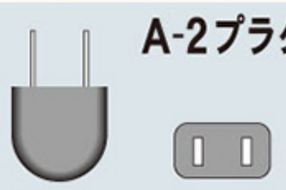		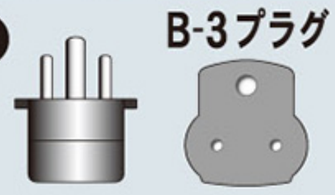		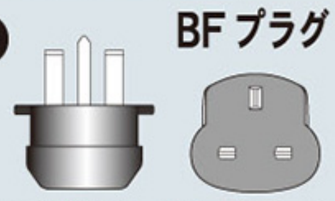
日本・韓国・台湾・中国・カナダ アメリカ・フィリピン等	中国・インドネシア・フランス ロシア・ドイツ・イタリア スペイン・オランダ等	中国・香港・インド・パキスタン イギリス・南アフリカ等	中国・オーストラリア ニュージーランド等	中国・イギリス・シンガポール マレーシア等

	国　名	電　圧	周波数	プラグ形状
ヨーロッパ	イギリス	240V	50Hz	C-2,B-3,BF
	イタリア	220V	50Hz	C-2
	オーストリア	220/230V	50Hz	C-2
	オランダ	220/230V	50Hz	C-2
	ギリシャ	220/230V	50Hz	C-2
	スイス	220/230V	50Hz	C-2,B-3
	スウェーデン	220/230V	50Hz	C-2
	スペイン	127/220/230V	50Hz	A-2,C-2
	デンマーク	220/230V	50Hz	C-2
	ドイツ	220/230V	50Hz	C-2
	ノルウェー	230V	50Hz	C-2
	フィンランド	220/230V	50Hz	C-2
	フランス	127/220/230V	50Hz	C-2
	ベルギー	127/220/230V	50Hz	C-2
	ポーランド	220V	50Hz	C-2,B-3
	ポルトガル	220/230V	50Hz	C-2,B-3,BF
	ロシア	127/220V	50Hz	C-2
	トルコ	220V	50/60Hz	C-2
オセアニア	オーストラリア	240/250V	50Hz	O
	グァム	110/120V	60Hz	A-2
	ニューカレドニア	220/230V	50Hz	C-2,B-3
	ニュージーランド	230/240V	50Hz	O
	フィジー	120/240V	50Hz	
アジア 中近東	イラン	220/230V	50Hz	C-2,BF
	インド	220/230/240V	50Hz	C-2,B-3,BF

	国　名	電　圧	周波数	プラグ形状
アジア 中近東	インドネシア	127/220/230V	50Hz	A-2,C-2,B-3,BF
	韓国	100/200/220V	60Hz	A-2,C-2
	サウジアラビア	127/220V	50/60Hz	A-2,C-2,B-3,BF
	シンガポール	110/230V	50Hz	B-3,BF
	タイ	220/240V	50Hz	C-2,BF
	台湾	110/220V	60Hz	A-2,C-2,O
	中国	110/220V	50Hz	A-2,C-2,B-3,O,BF
	パキスタン	220/230V	50Hz	C-2,B-3
	フィリピン	110/220/230/240V	60Hz	A-2,C-2,B-3,O,BF
	ベトナム	110/220V	50Hz	A-2,C-2
	香港	200/220V	50Hz	C-2,B-3,BF
	マレーシア	240V	50Hz	C-2,B-3,BF
北アメリカ	U.S.A.	120V	60Hz	A-2
	カナダ	120/240V	60Hz	A-2,BF
	ハワイ	110/120V	60Hz	A-2
	メキシコ	110/120/220V	60Hz	A-2
南アメリカ	アルゼンチン	220V	50Hz	C-2,O,BF
	コロンビア	110/120/150V	50Hz	A-2
	チリ	220V	50Hz	C-2,B-3
	ブラジル	127/220V	60Hz	A-2,C-2
	ペルー	220V	60Hz	C-2
アフリカ	エジプト	220V	50Hz	C-2,B-3,BF
	ケニア	240V	50Hz	C-2,B-3,BF
	南アフリカ	220/230/250V	50Hz	C-2,B-3,BF

海外では電気の仕様が日本のように統一されておらず、同じ国でも電圧やプラグの形が異なる場合があります。
地域によっては上表にないプラグが必要な事もありますので、事前に現地のホテル等に確認することをおすすめします。

WORLD / PAL series

海外で日本の電気製品を使用するとき

単相 単巻　軽くて携帯に便利！

WORLD-120 / 300

PAL-150A(E)(I)/350A(E)(I)/500A/1000AP/1500AP

PAL-500EP(IP)/1000EP(IP)/1500EP(IP)/2000EP(IP)

WORLD 110～240V－100V　世界中の国で使える最も軽い電子式トランス　入力電圧自動変換装置付

品　番	入力プラグの形状	入力電圧	出力電圧	容量	外形寸法(mm) W	D	H	重量	本体価格
WORLD-120	丸ピン C2	AC-110~240V 自動変換	AC-100V	120VA	82	50	128	約500g	38,000
WORLD-300				300VA	155	120	46	約700g	56,000

常時在庫(◎) 非在庫(記号なし)
保護機能 自動復帰型温度サーモ　電圧安定機能付
適用電気製品・シェーバー・ノート型パソコン
CD/MDプレーヤー・ビデオカメラ
デジタルカメラの充電器用等。

形状・寸法図

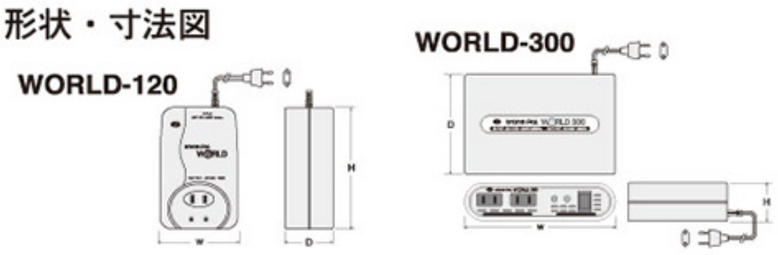

入力コード80cm付
変換プラグ(3点セット)
(A-2・BF・Oプラグ)
(WORLD-120トラベルポーチ付)

PAL 110～240V－100V

品　番	入力プラグの形状	入力電圧	出力電圧	容量	外形寸法(mm) W	D	H	重量	本体価格
PAL-150A	平ピン A2	AC-110~130V	AC-100V	150VA	90	120	90	約1.25kg	22,000
PAL-350A				350VA	110	150	140	約2.3kg	26,000
PAL-500A				510VA	110	150	140	約3.8kg	30,000
PAL-1000AP			AC-100V×2	1kVA	130	195	135	約4.0kg	35,000
◎ PAL-1500AP	平ピン A2 E付			1.5kVA	130	195	135	約5.5kg	42,000
PAL-150E	丸ピン C2	AC-220~230V	AC-100V	150VA	90	120	90	約1.7kg	24,000
PAL-350E				350VA	110	150	140	約3.7kg	28,000
PAL-150I	丸ピン C2	AC-240V	AC-100V	150VA	90	120	90	約1.7kg	24,000
PAL-350I				350VA	110	150	140	約3.7kg	28,000

常時在庫(◎) 非在庫(記号なし)　入力コード1.3m付
適用電気製品・シェーバー・ノート型パソコン・AV機器・CD/MDプレーヤー・プリンター・ビデオカメラ
デジタルカメラの充電器用等。

PAL-EP 220～230V－100V　PAL-IP 240V－100V

品　番	入力プラグの形状	入力電圧	出力電圧	容量	外形寸法(mm) W	D	H	重量	本体価格
PAL-500EP	丸ピン C2	AC-220~230V	AC-100V	510VA	70	170	120	約3.3kg	41,000
◎ PAL-1000EP				1kVA	80	175	135	約5.0kg	53,000
◎ PAL-1500EP	丸ピン C2 E付		AC-100V×2	1.5kVA	90	180	145	約6.4kg	68,000
PAL-2000EP			AC-100V×4	2kVA	90	220	190	約8.3kg	86,000
PAL-500IP	丸ピン C2	AC-240V	AC-100V	510VA	70	170	120	約3.3kg	42,000
PAL-1000IP				1kVA	80	175	135	約5.0kg	55,000
PAL-1500IP	丸ピン C2 E付		AC-100V×2	1.5kVA	90	180	145	約6.4kg	70,000
PAL-2000IP			AC-100V×4	2kVA	90	220	190	約8.3kg	88,000

常時在庫(◎) 非在庫(記号なし)
保護機能 ノーヒューズブレーカー
適用電気製品・AV機器・パソコン
プリンター・電気毛布
食器乾燥器・冷蔵庫
コタツ・炊飯器
ホットプレート
電子レンジ等

トロイダルコアを使用していますので、軽量、コンパクトです。　入力コード1.3m付

形状・寸法図

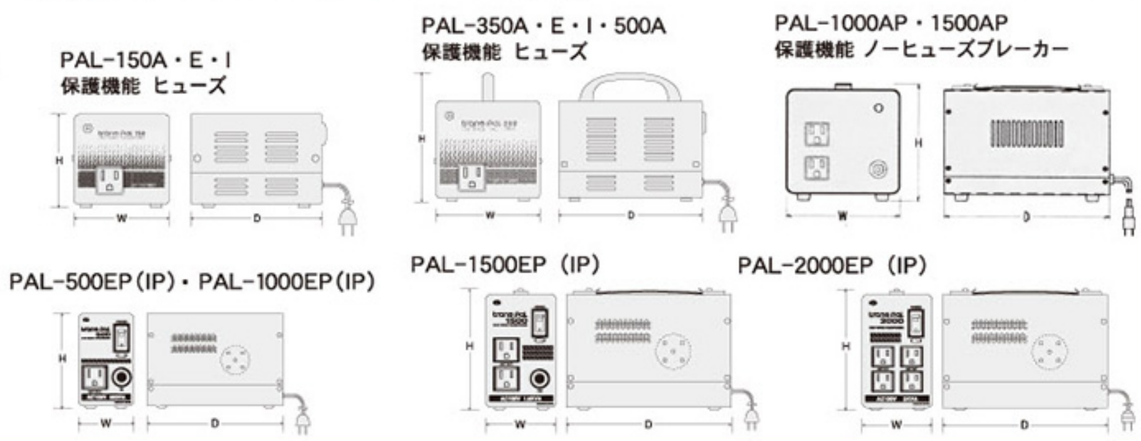

SU-G series

海外で日本の電気製品を使用するとき

単相 単巻

SU-550G / 1000G / 1500G / 1700G / 2000G / 2500G / 3000G

SU-G 100·120·200·220·240V－100V　中容量から大容量まで対応できます。

品　番	入力プラグの形状	入力電圧	出力電圧	容量	外形寸法(mm) W	D	H	絶縁種類	重量	本体価格
SU-550G	平ピン A-2 付属 丸ピン C-2	AC- 100V 120V 200V 220V 240V	AC-100V × 4	550VA	160	220	160	B	約 6kg	
SU-1000G				1kVA	160	220	160	B	約 7.7kg	
◎ SU-1500G				1.5kVA	160	220	180	B	約 10kg	
SU-1700G	平ピン アース付 付属 7点セット	AC- 100V 110V 120V 200V 220V 230V 240V		1.7kVA	180	240	210	B	約 14kg	
SU-2000G			AC-100V × 5	2kVA	180	240	230	B	約 16kg	
SU-2500G				2.5kVA	210	300	230	B	約 20kg	
SU-3000G				3kVA	210	300	230	B	約 22kg	

常時在庫(◎) 非在庫(記号なし)　　入力コード1.3m付

保護機能 ノーヒューズブレーカー
各国の電圧事情に対応できます。(入力電圧切替装置付)
出力コンセント　平ピン (A-2)
適用電気製品・AV機器・パソコン・プリンター・電気毛布・食器乾燥器・冷蔵庫
コタツ・炊飯器・ホットプレート・電子レンジ等

※SU-2000G・2500G・3000Gは入力電圧が100～120Vの場合
1500VAまでしか使用できません。

形状・寸法図

SU-550G・1000G・1500G

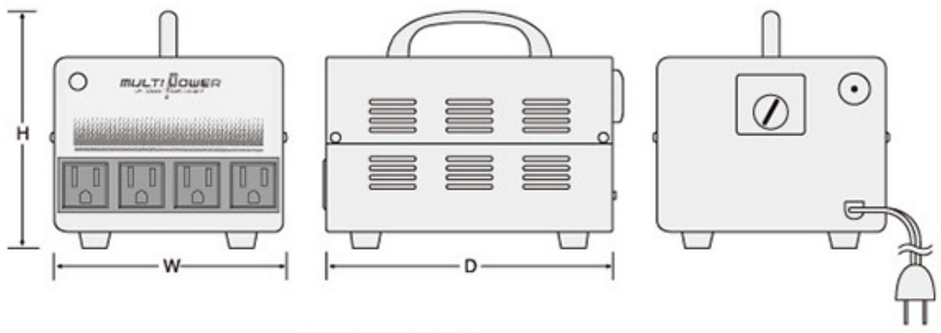

SU-1700G

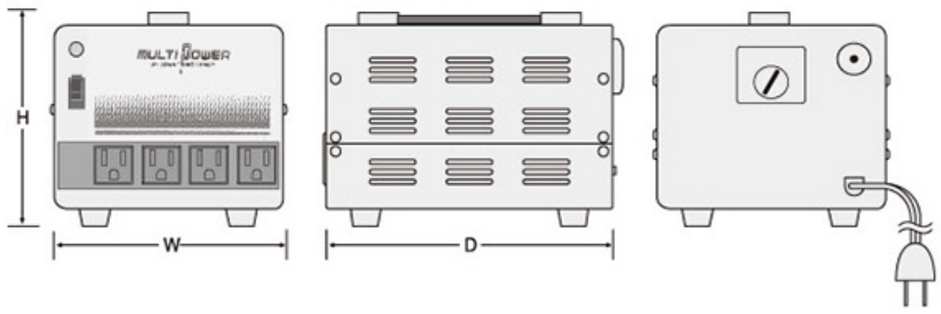

SU-2000G・2500G・3000G

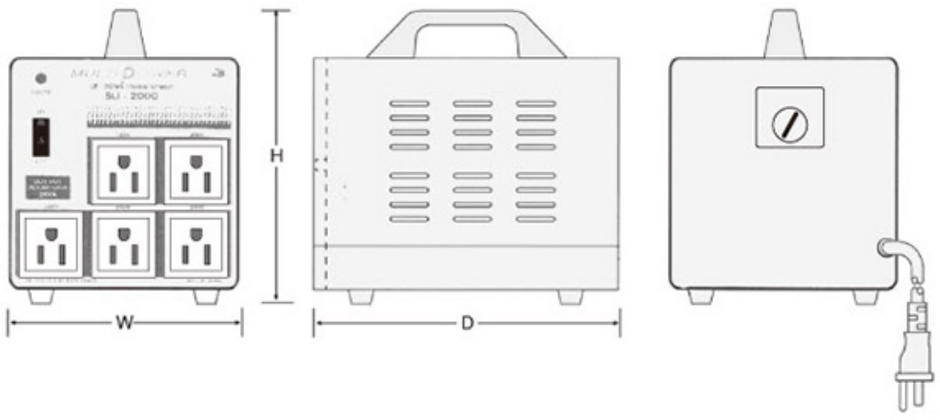

SU / AG series

あらゆる国の電気製品を海外、又は国内で使用するとき

単相 単巻

SU-550 / 1000 / 1500 / 2000 / 2500 / 3000

AG-1000M / 1500M
トロイダルトランス式

AG-1000D / 1500D

SU 100·120·200·220·240V－100·120·200·220·240V 中容量から大容量まで対応できます。

	品　番	入力プラグの形状	入力電圧	出力電圧	容量	外形寸法(mm) W	D	H	絶縁種類	重量	本体価格
	SU-550	平ピン A-2 付属 丸ピン C-2	100V 120V AC-200V 220V 240V	100V 120V AC-200V 220V 240V	550VA	160	220	160	B	約 6kg	41,000
	SU-1000				1kVA	160	220	160	B	約 7.7kg	51,000
◎	SU-1500				1.5kVA	160	220	180	B	約 10kg	55,000
◎	SU-2000	平ピン アース付 付属 7点セット	100V 110V 120V AC-200V 220V 230V 240V	100V 110V 120V AC-200V 220V 230V 240V	2kVA	180	240	230	B	約 16kg	102,000
	SU-2500				2.5kVA	210	300	230	B	約 20kg	130,000
	SU-3000				3kVA	210	300	230	B	約 22kg	148,000

常時在庫(◎) 非在庫(記号なし)　　入力コード1.3m付
保護機能 ノーヒューズブレーカー
※SU-2000・2500・3000は入力電圧が100～120Vの場合
1500VAまでしか使用できません。
各国の電圧事情に対応できます。(入力電圧切替装置付)
出力コンセント　平ピン（A-2）丸ピン（C-2）共用
適用電気製品・AV機器・パソコン・プリンター・電気毛布・食器乾燥器・冷蔵庫
コタツ・炊飯器・ホットプレート・電子レンジ等

AG 100·110·120·200·220·230·240V－100·110·120·200·220·230·240V

品　番	入力プラグの形状	入力電圧	出力電圧	容量	外形寸法(mm) W	D	H	重量	本体価格
AG-1000M	平ピン A2 E付	100V 120V AC-200V 220V 230V 240V 切替式	AC-100V AC-220V~230V AC-230V~240V	1kVA	170	215	143	約6kg	66,000
AG-1500M				1.5kVA				約6.8kg	82,000
AG-1000D	平ピン A2 E付	100V 110V AC-120V 200V 220V 240V 切替式	100V 110V AC-120V 200V 220V 240V	1kVA	170	225	183	約9kg	64,000
AG-1500D				1.5kVA				約12kg	77,000

常時在庫(◎) 非在庫(記号なし)　　付属品 アダプタープラグ(C-2)(1000D・1500Dのみ)　　入力コード1.3m付
保護機能 ノーヒューズブレーカー
※AG-Mシリーズはトロイダルコアを使用。
国内の製品を海外であるいは海外の製品を国内で使用できます。
※AG-1500Dは入力電圧が100、110、120Vの場合1200VAまでしか使用できません。
各国の電圧事情に対応できます。(入力電圧切替装置付)
出力コンセント　平ピン（A-2）丸ピン（C-2）共用・BF・O
適用電気製品・AV機器・パソコン・プリンター・テレビ
電気毛布・食器乾燥器・冷蔵庫・コタツ
炊飯器・ホットプレート・電子レンジ等

形状・寸法図

SU-550・1000

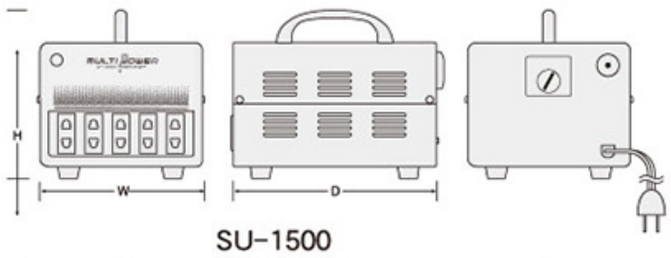

SU-1500

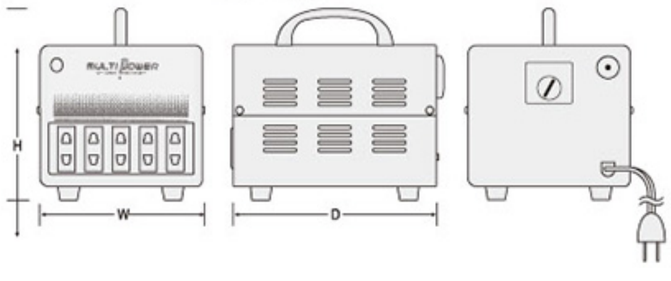

SU-2000

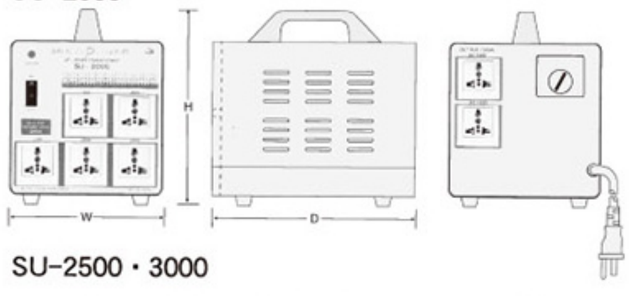

SU-2500・3000

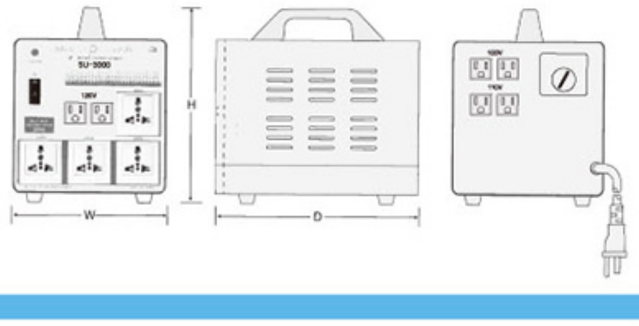

AG-1000M・1500M

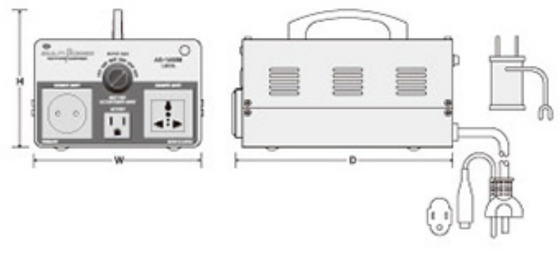

AG-1000D(N)・1500D(N)　AG-1000D

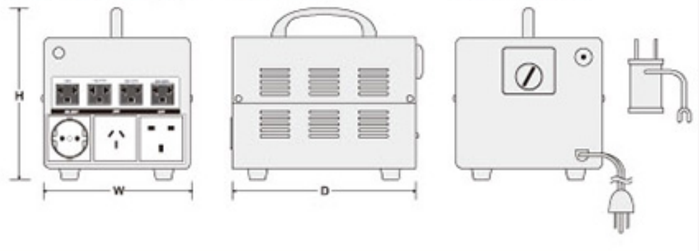

AG / PAL / AU series

海外の電気製品を国内で使用するとき

単相 単巻

AG-1000N / 1500N

PAL-500UE(UK) / 1000UE(UK) / 1500UE(UK)

AU-500A / 1000AP / 1500AP

AG 100V－100·110·120·200·220·230·240V

品　番	入力プラグの形状	入力電圧	出力電圧	容量	外形寸法(mm) W	D	H	重量	本体価格
AG- 1000N	平ピン A2 E付	AC-100V	AC-100V 110V 120V 200V 220V 240V	1kVA	170	225	183	約9kg	62,000
AG- 1500N				1.5kVA				約12kg	74,000

常時在庫(◎) 非在庫(記号なし)
保護機能 ノーヒューズブレーカー

※AG-1500N は出力電圧が 100、110、120V の場合
1200VA までしか使用できません。

入力コード1.3m付

PAL-UE 100V－220~230V　PAL-UK 100V－240V

トロイダルコアを使用していますので、軽量、コンパクトです。

品　番	入力プラグの形状	入力電圧	出力電圧	容量	外形寸法(mm) W	D	H	重量	本体価格
PAL- 500UE	平ピン A2	AC-100V	AC-220~230V	510VA	70	170	120	約3.3kg	40,000
PAL- 1000UE				1kVA	80	175	135	約5.0kg	51,000
◎ PAL- 1500UE	平ピン A2 E付			1.5kVA	90	180	145	約6.4kg	64,000
PAL- 500UK	平ピン A2	AC-100V	AC-240V	510VA	70	170	120	約3.3kg	42,000
PAL- 1000UK				1kVA	80	175	135	約5.0kg	53,000
PAL- 1500UK	平ピン A2 E付			1.5kVA	90	180	145	約6.4kg	65,000

常時在庫(◎) 非在庫(記号なし)
保護機能 ノーヒューズブレーカー

適用電気製品・AV機器・パソコン・プリンター・テレビ
電気毛布・食器乾燥器・冷蔵庫・コタツ
炊飯器・ホットプレート・電子レンジ等

入力コード1.3m付

AU 100V－120V　海外の電気製品を国内で使用するとき

品　番	入力プラグの形状	入力電圧	出力電圧	容量	外形寸法(mm) W	D	H	重量	本体価格
AU- 500A	平ピン A2	AC-100V	AC-120V	510VA	110	150	140	約3.8kg	30,000
AU- 1000AP				1kVA	130	195	135	約4.0kg	35,000
◎ AU- 1500AP	平ピン A2 E付			1.5kVA	130	195	135	約5.5kg	42,000

常時在庫(◎) 非在庫(記号なし)
保護機能 ノーヒューズブレーカー

適用電気製品・AV機器・パソコン・プリンター・テレビ
電気毛布・食器乾燥器・冷蔵庫・コタツ
炊飯器・ホットプレート・電子レンジ等

入力コード1.3m付

形状・寸法図

PAL-500UE・1000UE・1500UE
PAL-500UK・1000UK・1500UK

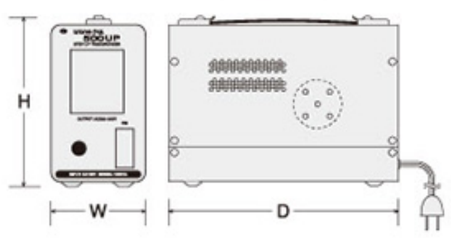

AU-500A

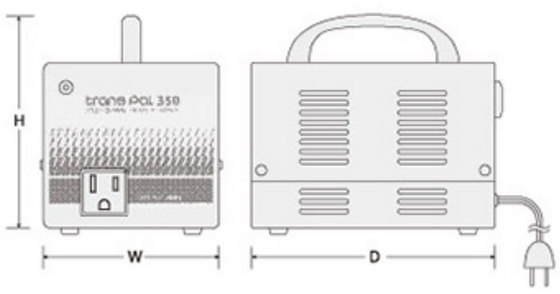

AU-1000AP・AU-1500AP

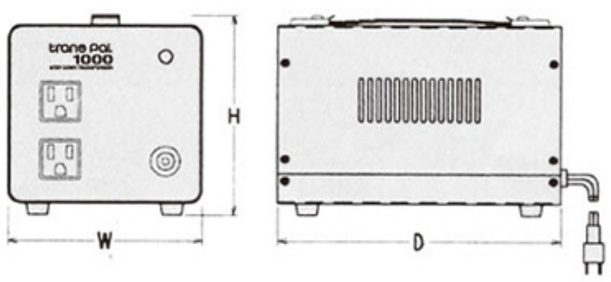

AVR-E series

入力電圧が安定しない国で精密な電気製品を使用するとき

摺動式

AVR-2000E

AVR-E 170~260V－100V

品　番	入力電圧	出力電圧	容　量	外形寸法(mm) W	D	H	重　量	本体価格
AVR-2000E	AC-170~260V	AC-100V	2kVA	210	300	250	約 16.0 kg	200,000

常時在庫(◎) 非在庫(記号なし)　　入力コード1.5m付

保護機能 ノーヒューズブレーカー

●最大定格容量でご使用になる場合は、連続2時間までとなります。
2時間以上連続使用される場合は75%以下の容量でご使用下さい。
カーボンブラシを使用していますので、
メンテナンスが必要です。(3～5年が目安です。)

形状・寸法図

AVR-2000E

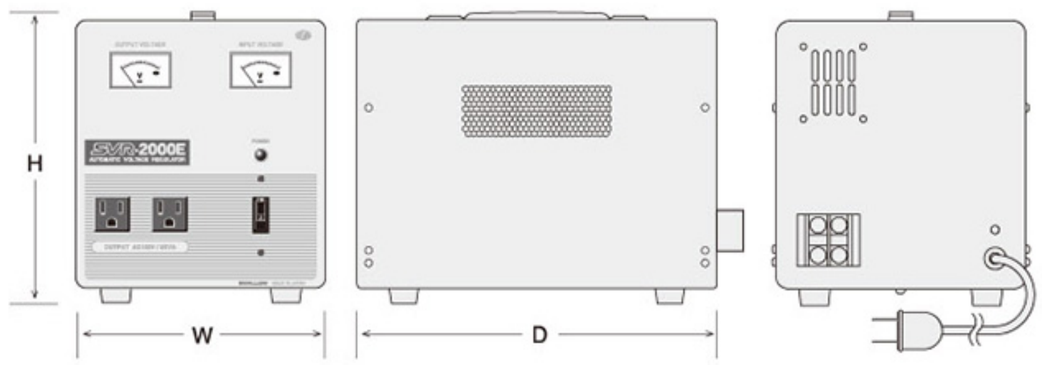

海外用変換プラグ

AP-3 3点プラグセット。

O　B-3　BF

品番	形状			本体価格
	0 プラグ (6A)	B-3 プラグ (5A)	BF プラグ (5A)	
◎ AP-3	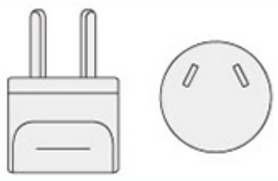 オーストラリア ニュージーランド 中国等	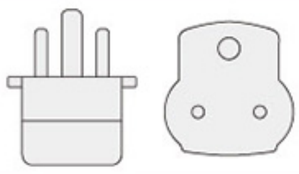 中国・香港 インド パキスタン イギリス 南アフリカ等	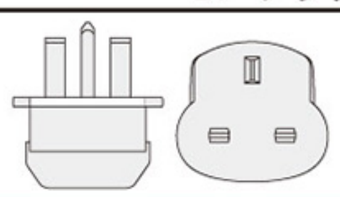 シンガポール マレーシア 中国 イギリス等	5,200

常時在庫(◎) 非在庫(記号なし)

MP-5 マルチタイプ。

この１台で各国のコンセントに対応できます。
通電表示・マルチ出力2口付

品番	形状					本体価格
	A-2 プラグ	O プラグ	BF プラグ	C-2 プラグ	SE プラグ	
◎ MP-5 (10A)	 125V アメリカ カナダ 台湾 250V 中国・タイ等	 250V オーストラリア ニュージーランド 中国等	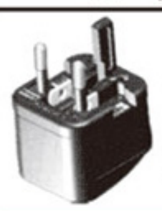 250V イギリス・香港 U.A.E シンガポール マレーシア等	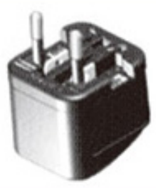 250V U.A.E ロシア 中国 南米等	 250V U.A.E 南米 E.U ロシア等	5,200

常時在庫(◎) 非在庫(記号なし)

トランスの入力プラグが壁面コンセントに適合しない場合にこの変換プラグをご使用下さい。

弊社の標準トランスの設計基準 HOW TO ORDER

弊社、標準トランスは、JIS C5310. JIS C6436. JEC-2200 の規格に基ずき設計製作しております。
定格容量でご使用いただいた状態で規格に沿った温度上昇範囲に収まる製品になります。
又、電圧タップ（例：100V.110V）何れの電圧におきましても定格容量が使用できる全容量設計になっておりますので、安心してご使用いただけます。

お問い合わせ HOW TO ORDER

ご照会、ご注文の際は下記の事項をお知らせ下さい。

● 標準品については、仕様内容をご確認のうえ、品番、数量、納期をお知らせ下さい。

● 特注品については、下記の仕様内容をお知らせ下さい。

1、相　　数　（単相・三相）三相の場合は結線方法を指示して下さい。
2、周　波　数　（50Hz・60Hz・その他）
3、巻 線 方 法　（単 巻・複 巻）
4、１ 次 電 圧　（V）
5、２ 次 電 圧　（V）
6、2次電流及び容量（A・VA ）
7、絶 縁 種 別　（A・E・B・F・H・その他）
8、端 子 構 造　（UP・V・ベーク端子・リード線・ラグ端子等）
9、ケ　ー　ス　（ケース入りの場合、屋内仕様又は屋外仕様・ケースの塗装色等）

※上記の各規定以外に、ご指定事項がありましたらお知らせ下さい。
ご指定のないときは、当社の規格によって設計、製作させていただきます。

● トランスの容量は次の様にして求められます。
単相　２次電圧（V）×２次負荷電流（A）＝容量（VA）
三相　√３×２次電圧（V）×２次負荷電流（A）＝容量（VA）
複数のタップがある場合は、電圧の高い方のタップで容量計算をします。
低いタップでご使用の場合は、低減容量となります。

● トランスの容量及びブレーカー容量についてはP52の「負荷の種類におけるトランス容量・ブレーカー容量の参考例」をご覧下さい。

ご注文に際してのご承諾事項 TRANSFORMERS GUIDE

1. 保証期間
当社製品の保証期間は、ご注文主へ出荷後または指定場所へ納入後１年と致します。

2. 保証範囲
保証期間中に当社側の責により当社製品に故障を生じた場合は、代替品の提供または故障品の修理を致します。
但し、故障の原因が次に該当する場合は、この保証の対象範囲から除外させていただきます。
（１）カタログまたは仕様書などに記載されている以外の条件・環境・取扱いならびにご使用による場合。
（２）故障の原因が当社製品以外の事由による場合。
（３）改造・当社以外による修理・不当な扱いによる故障及び損傷の場合。
（４）当社製品本来の使い方以外の使用による場合。
（５）当社出荷当時の科学技術の水準では予見できなかった場合。
（６）その他、天災、火災など当社側の責ではない原因による場合。
ここでの保証は､当社製品単体の保証を意味するものであり､当社製品の故障により誘発される損害は保証の対象から除かれます。

3. 責任の制限
当社商品・製品に起因して生じた特別損害・間接損害・または消費損害に関しては、当社はいかなる場合も責任を負いません。

4. 適合用途の条件
（１）当社製品を他の商品と組み合わせて使用される場合、適合すべき規格・法規または規制はお客様側でご確認下さい。
また当社製品とお客様が使用されるシステム・機械・装置との適合性はお客様側でご確認下さい。
（２）下記用途に使用される場合、当社担当者まで相談の上、仕様書などによりご確認いただくとともに定格・性能に対し余裕を持った使い方や、万一故障があっても危険を最小にする安全回路などの安全対策を講じて下さい。
(a) 科学的汚染・電気・磁気的防害を受ける用途またはカタログや仕様書などに記載のない条件・環境での使用。
(b) 原子力制御設備・焼却設備・運輸・医療機器・娯楽機械・安全装置および行政機関や個別業界の規制に従う設備。
(c) 人命や財産に危険が及びうるシステム・機械・装置。
(d) 24時間連続運転システムや高い信頼性が必要な設備。

5. 仕様の変更
仕様外観は改良のため､(絶縁種類など)変更される場合があります。ご発注の際には、仕様書を確認下さる様お願いします。

6. 価格
本カタログに記載の本体価格には消費税は含まれておりません。

7. 適用範囲
以上の内容は日本国内での取引においてのみ有効です。

トランスの取扱説明　TRANSFORMERS GUIDE

安全上の注意　トランスの施工、点検の前に必ず次の注意書をお読み頂き正しくご使用下さい。

⚠ 警　告　電源電圧印加中は、端子部及び周辺部品には絶対に触れないで下さい。感電の恐れがあります。

⚠ 注　意

- トランスの使用に関しては、すべて表示定格値以内で使用して下さい。
- トランスの1次・2次側には、専用の保護回路を設けて使用して下さい。
- 通電中は、端子や本体にさわらないで下さい。
- 端子の接続は、確実に行い端子ネジは定期的に増し締めをして下さい。
  M4　1.8N・m（18kgf・cm）　M5　2.9N・m（30kgf・cm）　M8　9.0N・m（92kgf・cm）
- 端子台のカバーは配線後必ず装着して下さい。
- 改造、分解、自家での修理は行なわないで下さい。

トランスの保護回路

トランスの事故原因としてトランス自体の異常、誤配線などが考えられます。そのために、発熱、漏電を起こし感電、火災などの事故につながりますので、トランスの保護として1次側又は2次側に適切な保護回路を設置する必要があります。電源投入時の電流は定格の10～30以上流れますので、電流ヒューズの場合は1.5～2倍、安全ブレーカーは、1～1.5倍サーキットプロテクターは、2倍ぐらいのものを選定して下さい。2次側の保護には定格電流に等しいブレーカー又はヒューズを用いて下さい。

使用状態について

弊社のトランスは、JEC-2200に定める常規使用状態で使用することを前提として製作しております。
特殊使用状態で使用される場合は、ご相談いただき、特注品にて対応させていただきます。

[常規使用状態]（JEC-2200より抜粋）

（1）標高　設置場所の標高は1000mをこえないものとする。
（2）周囲の冷却媒体の温度　冷却媒体が空気の場合は、その温度は次の値をこえないものとする。
　　最高40°C　日間平均35°C　年間平均20°C
　　また最低温度は屋外の場合ー20°C、屋内の場合ー5°Cを下まわらないものとする。
（3）回路電圧波形　トランスの接続される回路の電圧波形は、ほぼ正弦波であるものとする。
（4）三相回路の電圧平衡　三相トランスが接続される三相回路の電圧は、ほぼ平衡しているものとする。

[特殊使用状態]（JEC-2200より抜粋）

（1）設置場所の標高が1000mをこえる場合
（2）冷却媒体の温度が常規使用状態の限度をこえる場合
（3）使用場所の状況がつぎの場合
　(a) 潮風、じんあいなどによる汚損のはなはだしい場所で使用する場合
　(b) 水蒸気中または湿気、水分の多い場所で使用する場合
　(c) 爆発性、可燃性、腐食性その他有害ガスのある場所で使用する場合
　(d) 氷、雪の多い場所で使用する場合
　(e) 異常な振動または衝撃をうける場所で使用する場合

（ただし、回路電圧波形および三相回路の電圧平衡については、常規使用状態を満足しなければならない。）

社内試験項目　TESTING ITEMS

試験方法は JIS C 5311に準じ、下記の項目に関するテストを行ないます。

① 無負荷電圧試験
② 無負荷電流試験
③ 耐電圧試験

①無負荷電圧		②無負荷電流		③耐電圧(60Hz1分間)	
50VA以下	125%以下	10～100VA	30%以下	30V以下	AC500V
50～200VA	115%以下	100～500VA	15%以下	115V以下	AC1500V
200～1kVA	110%以下	500～1kVA	10%以下	250V以下	AC2000V
1kVA以上	105%以下	1kVA以上	5%以下	250V以上	2E+1500V

④ 層間耐電圧　400Hz1次電圧の2倍 18秒間
⑤ 2次電圧偏差　5%以下
⑥ 中性点不平衡度　2%以下
⑦ 絶縁抵抗　DC500V にて 100MΩ以上
⑧ 温度上昇　巻線（抵抗法）
　　鉄芯（温度計法）
⑨ 過負荷　負荷110%にて6時間後、耐電圧は上記③規格に適合し絶縁抵抗はDC500V にて10MΩ以上
⑩ 耐湿性　耐熱性、耐寒性、耐電圧、上記③の規格に適合し、DC500V にて5MΩ以上
⑪ 端子強度

トランス500g以下	1kg
トランス500g以上	2.5kg

ひっぱり時間30秒±5秒

⑫ 外観検査　外形寸法、表示、安全性、美観に関して実施

単相複巻

1次巻線と2次巻線が分離し電気的に絶縁されている。

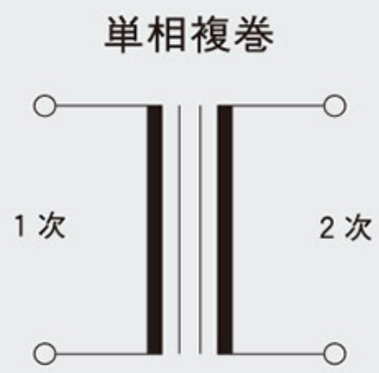

単相単巻

1次巻線と2次巻線がつながっている。
複巻と同一容量でも小形で安価となります。
1次、2次の電圧比が１に近いほど容量が小さくなる。

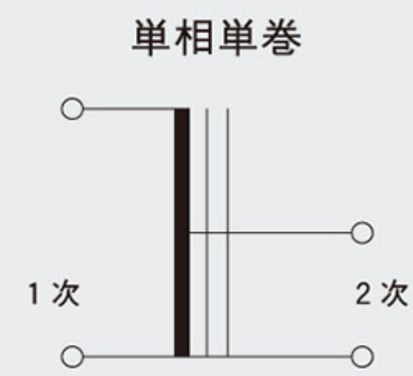

三相複巻

1次巻線と2次巻線が分離し電気的に絶縁されている。

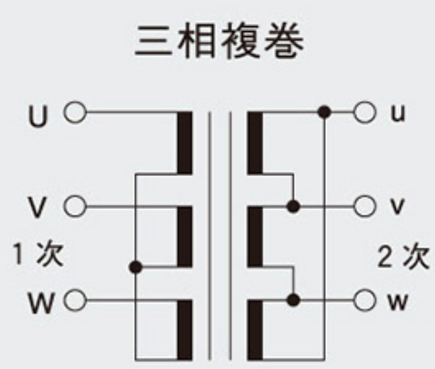

三相単巻

1次巻線と2次巻線がつながっている。
複巻と同一容量でも小形で安価となります。
1次、2次の電圧比が１に近いほど容量が小さくなる。

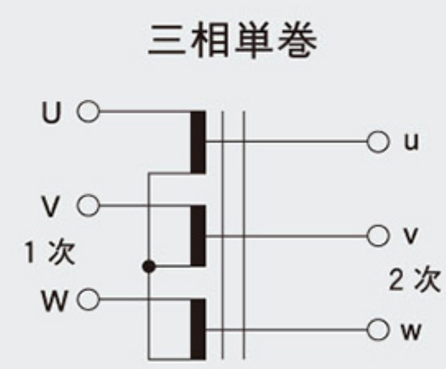

スコット

2次側負荷を同容量２回路に分けた場合のみ三相電源の平衡が得られます。ただし２回路間の位相差が90°であるために、単相三線結線（直列又は並列）はできません。

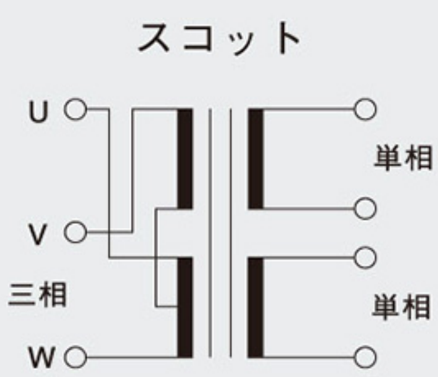

逆V

2次側負荷を２回路に分けられない場合に使用します。ただし三相電源が不平衡になります。

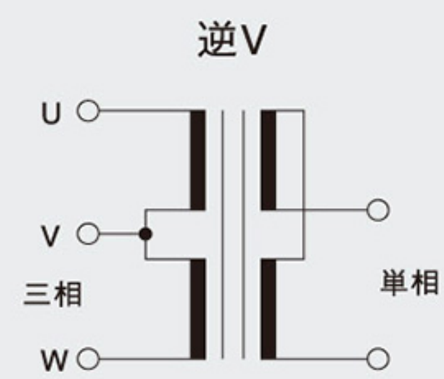

静電シールド付

1次巻線と2次巻線の間に銅板を巻くことにより、1次・2次間が接触しない役目をし、又1次側の電圧・電流に含まれる高周波（ノイズ）を分布静電容量を通じて2次側に高周波（ノイズ）を伝搬するのを低減します。

その他

高圧･高周波･低周波･入力･出力･チョーク･リアクトル･計器用･トロイダル･ノイズレス･油入･モールド等があります。

各規格による周囲温度40℃時における温度上昇値限度

絶縁種	JEC2200	JIS C5310	UL 規格	CE 規格
A	55K	60K	55K	60K
E	70K	75K	70K	75K
B	75K	80K	80K	80K
F	95K	100K	100K	100K
H	120K	125K	120K	125K

各種絶縁の許容最高温度

絶縁の種類	許容最高温度（C°）
A	105
E	120
B	130
F	155
H	180

負荷の種類におけるトランス容量・ブレーカー容量（１次側）　TYPE OF TRANSFORMERS

単相入力電圧200V、出力電圧100Vを使用して AC100Vの負荷を使用する場合	必要とする**トランス**の容量	当社製品の品番	1次側ブレーカー容量（電流値）
20W蛍光灯器具1灯に付	50VA	SC21-50	0.5A
30W蛍光灯器具1灯に付	70VA	SC21-100	1A
40W蛍光灯器具1灯に付（低力）	100VA	SC21-100	1～2A
単相　1/8HP　100Wモーター	300VA	SC21-300	3A
単相　1/4HP　200Wモーター	500VA	SC21-500	5～6A
単相　1/2HP　400Wモーター	1 kVA	SC21-1000	6～10A
単相　1HP　750Wモーター	1.5 kVA	SC21-1500	10～15A
単相　1HP　750Wモーター	2 kVA	SC21-2000	15～20A
単相　2HP　1.5kWモーター	3 kVA	SC21-3000	20～30A
単相　3HP　2.2kWモーター	4 kVA	SC21-4000	30A
単相　4HP　3kWモーター	6 kVA	SC21-6000	50A
単相　5HP　3.7kWモーター	7.5 kVA	SC21-7500	50～75A
単相　7.5HP　5.5kWモーター	10 kVA	SC21-10K	75～100A
単相　10HP　7.5kWモーター	15 kVA	SC21-15K	100～125A
単相　15HP　11kWモーター	20 kVA	SC21-20K	125～150A
電熱器（ヒーター）	負荷容量の1.25倍		

三相 入力電圧 400V、出力電圧 200Vを使用して 三相 200Vのモータを使用する場合	必要とする**トランス**の容量	当社製品の品番	1次側ブレーカー容量（電流値）
三相　1/4HP　200Wモーター	500VA	3RT-500	2A
三相　1/2HP　400Wモーター	1 kVA	3RT-1K	3A
三相　1HP　750Wモーター	1.5 kVA	3RT-1.5K	5A
三相　2HP　1.5kWモーター	3 kVA	3RT-3K	10A
三相　3HP　2.2kWモーター	4 kVA	3RT-4K	10～15A
三相　5HP　3.7kWモーター	7 kVA	3RT-7.5K	15～20A
三相　7.5HP　5.5kWモーター	10 kVA	3RT-10K	20～30A
三相　10HP　7.5kWモーター	15 kVA	3RT-15K	30～50A
三相　15HP　11kWモーター	20 kVA	3RT-20K	50～60A
三相　20HP　15kWモーター	25 kVA	3ST-25K	50～60A
三相　25HP 18.5kWモーター	30 kVA	3ST-30K	60～75A
三相　30HP　22kWモーター	35 kVA	3ST-35K	75～100A
三相　35HP　26kWモーター	40 kVA	3ST-40K	75～100A
三相　40HP　30kWモーター	50 kVA	3ST-50K	100～125A
三相　50HP　37kWモーター	60 kVA	3ST-60K	125～150A
三相　60HP　45kWモーター	70 kVA	3ST-70K	125～150A
三相　70HP　55kWモーター	90 kVA	3ST-100K	200A

● このカタログの見方
◎ 印　常時在庫品　　無印　受注生産品　　本体価格（税別）

●製品の仕様内容は品質改良のため予告なく変更することがあります。

トランスの特長 PRODUCT FEATURES

スワロー電機のトランスには業界で初めて採用した大きな特長があります。従来品に比べ作業時間を大幅に短縮できます。

IP2X対応のねじアップ式カラー端子台

結線時間 約 5 分の 1

保護カバーやねじを取り外す手間がなく、
圧着端子を入れて締めるだけで作業が完了。
従来品に比べ約 5 分の 1 以下に短縮できます。

感電防止用の保護カバーが要りません。

ACコンセント付電源トランス

盤内の部品点数を削減

出力コンセント（AC100V）と超高輝度 LED,
サーキットプロテクタを一体型にすることで、盤内の部品点数も減り、作業が大幅に削減できます。

ブレーカー付電源トランス

一次側にブレーカーを装備 新製品

トランス本体・二次側負荷装置
の保護が可能です。(青色 LED 通電表示付)

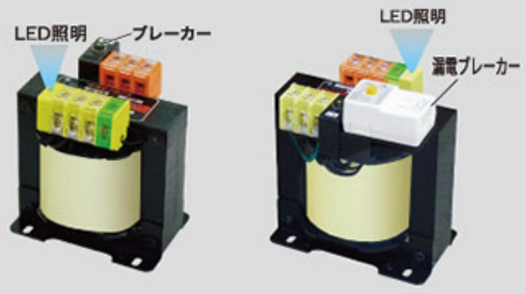

プッシュイン式端子台付電源トランス

作業が簡単

単線、棒端子は差し込むだけ、IV 線はマイナスドライバーでバネを押して線を差し込むだけで作業が完了します。

通電表示付電源トランス

通電状態が一目でわかる

電気が流れている時は LED ランプが光り、
通電状態が確認でき安全を確保します。

マルチタップ付電源トランス

各国の電源電圧に対応

1台で6通りの入力電圧に対応できます。

IP2X 対応のねじアップ式カラー端子台

単相・三相トランスの端子台をカラーで色分けする事で、一目で分かり誤配線などを防止することができます。

単相トランス

◎各相の端子台をカラー化・・・

誤配線防止

入力、出力、アース、U 相、V 相、W 相の
端子台を色分けすることで、一目でわかり
誤配線を防止することができます。

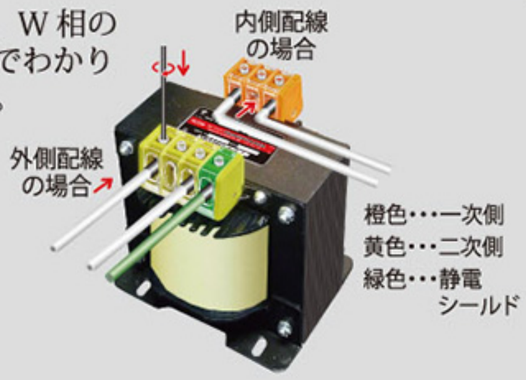

大型トランス用 W 端子台

三相トランス

◎三相の端子台をカラー化・・・

誤配線防止

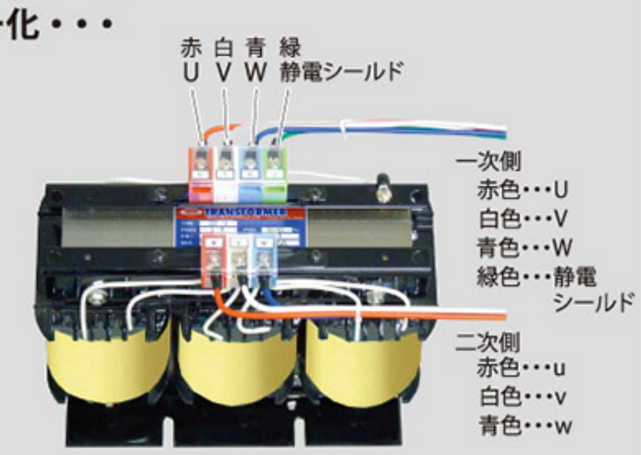

IP2X 対応のねじアップ式 新カラー端子台

防塵幕(感電防止)付でゴミやホコリの侵入も防止ができます。

新製品

結線作業以外は防塵幕が
付いていますのでゴミや
ホコリの侵入を防止します。

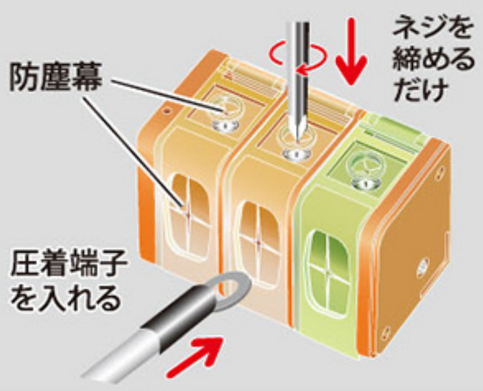

大型トランス用 W 端子台

お客様用接続部が1ブロックに2カ所あります。負荷装置と接地等の接続時と分岐が可能です。

新製品

トランス容量30～50 k VA用の端子台になります。

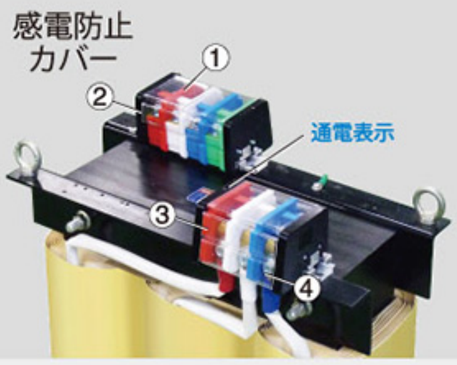

内側・外側別々に配線可能です。

当社製品にはIP2X対応の、ねじアップ式フインガープロテクト端子台を採用しております。ねじの脱落、紛失などを防ぎ、
感電防止用のカバーなどが不要です。
ポップナットの採用で取り付けが簡単・独自の成形ボビン使用で高性能、高絶縁

特許取得

ねじアップ端子台/カラー端子台の形状・規格 （ ）内の寸法は ねじアップ式端子台です

M4端子台外観

適合圧着端子 1.25—4
2—4
3.5—4S
5.5—4S

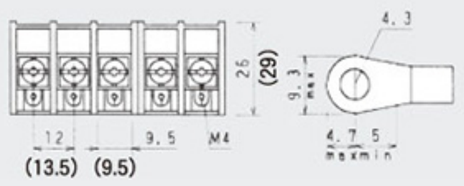

M5端子台外観

適合圧着端子
5.5—5
8—5

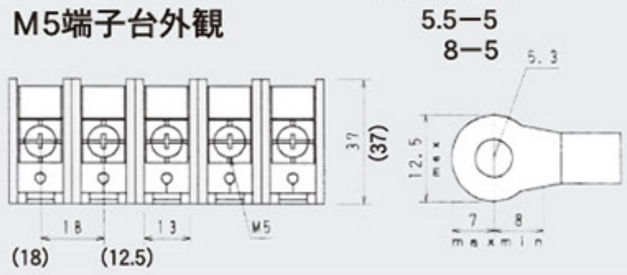

M8ねじアップ端子台外観

適合圧着端子
14-8
22-8
38-8

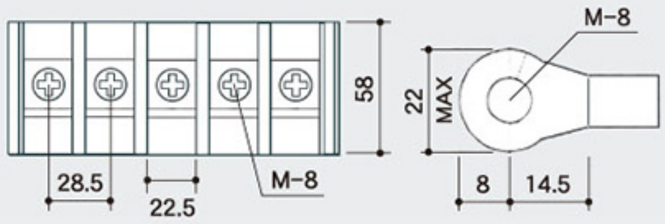

PAT. No.1886497・1922193・2143235・2509988・745601・873140・893356・29977410・4527577・4584774

MADE IN JAPAN

○代理店　お問い合わせ先

お近くの電話番号へお問い合わせください。

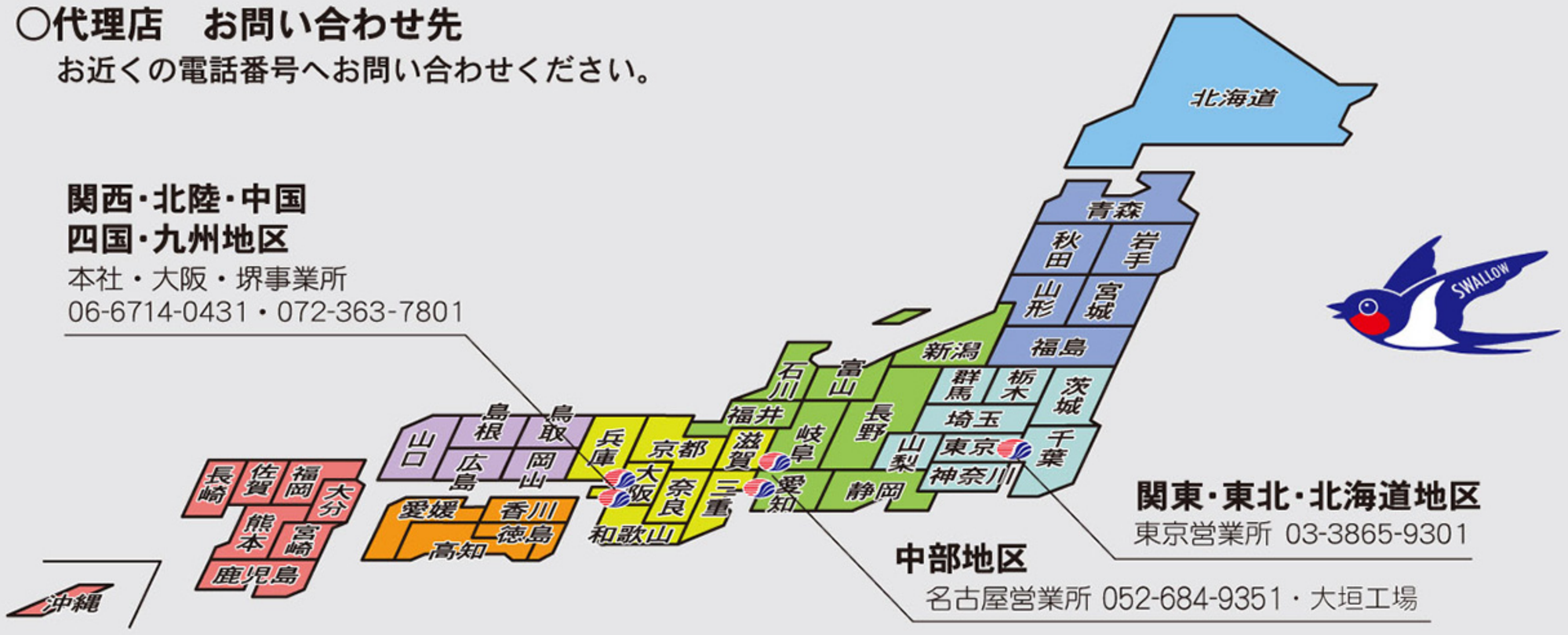


本　社


堺事業所


東京営業所


名古屋営業所


大垣工場

医療機器製造業者　許可番号 27BZ200034

スワロー電機株式会社
SWALLOW ELECTRIC CO., LTD.

C UL US
E212114
E326137
E320179

TÜV Rheinland　BAUART GEPRÜFT　TYPE APPROVED
EN61558

本　　社：〒546-0041 大阪市東住吉区桑津2丁目6-32
TEL 06-6714-0431(代)　FAX 06-6719-8188
TEL 06-6719-8100(代)

堺 事 業 所：〒587-0042 大阪府堺市美原区木材通1丁目10-5
TEL 072-363-7801(代)　FAX 072-363-7807

大 垣 工 場：〒503-0934 岐阜県大垣市外渕 2 丁目 152

東　　京：〒101-0024 東京都千代田区神田和泉町1番地12-17
TEL 03-3865-9301(代)　FAX 03-3865-9355

名　古　屋：〒456-0002 愛知県名古屋市熱田区金山町1丁目19-14 5F
TEL 052-684-9351　FAX 052-684-9352

海外事業部：〒546-0041 大阪市東住吉区桑津2丁目6-32
TEL 06-6719-8102　FAX 06-6714-0487

関連会社
BewTEC 株式会社
〒503-0934 岐阜県大垣市外渕 2 丁目 152
TEL 0584-89-7278　FAX 0584-89-7579　E-Mail　info@bewtec.co.jp

営業品目

変圧器・AVR・UPS・インバーター直流溶接機・バッテリー充電器・ME機器・電子制御機器